INXPECT SAFETY RADAR EQUIPMENT

Produktkatalog

INXPECT

INXPECT SAFETY RADAR EQUIPMENT

Industrielle Sicherheit vom Allerfeinsten: Inxpect Sicherheitsradare erkennen den Zugang oder die Anwesenheit von Bedienern in gefährlichen Bereichen und ermöglichen so eine dynamische Echtzeiteinstellung der Erkennungs- und Warnbereiche.

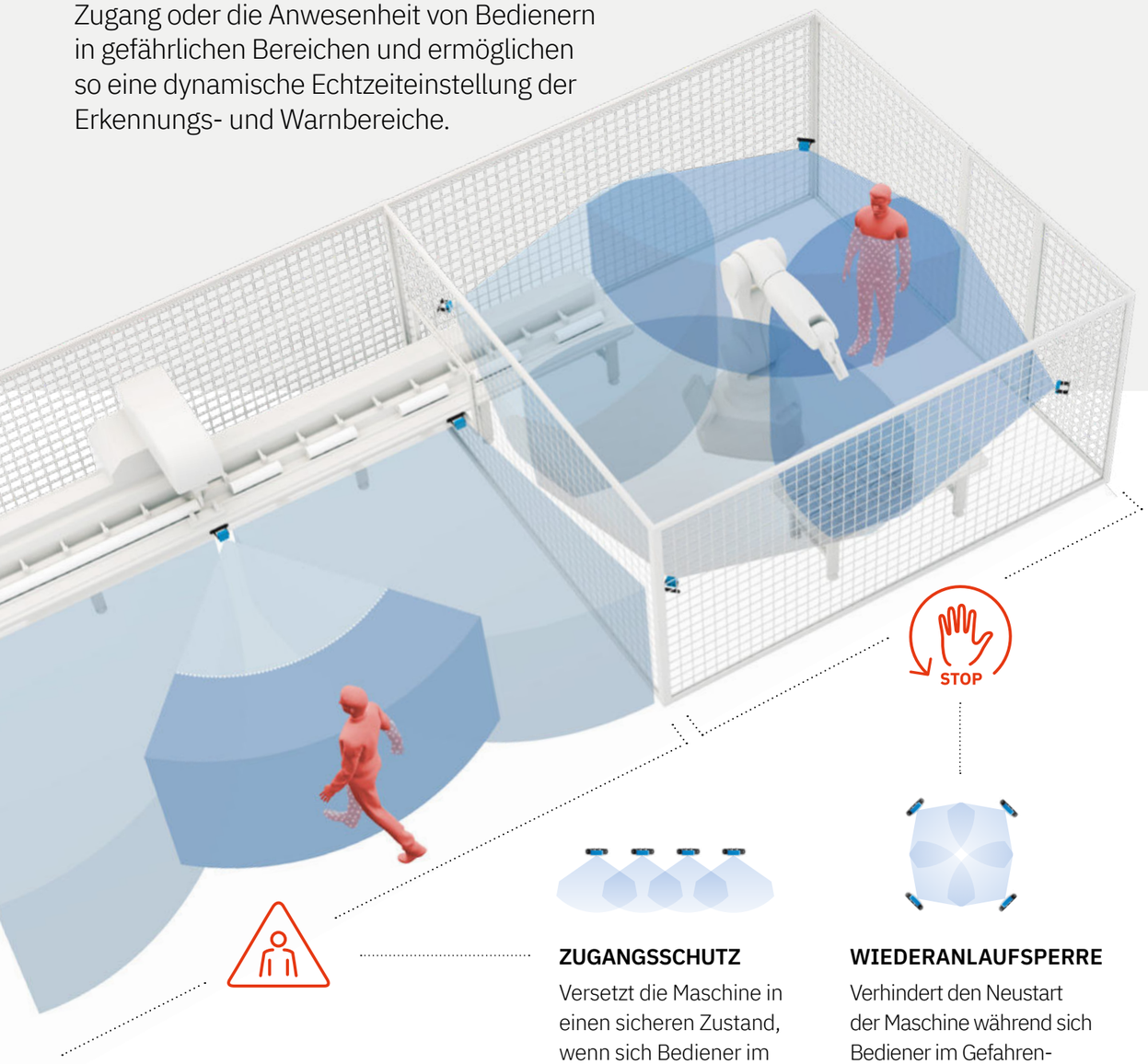

ZUGANGSSCHUTZ

Versetzt die Maschine in einen sicheren Zustand, wenn sich Bediener im Gefahrenbereich befinden.

WIEDERANLAUFSPERRE

Verhindert den Neustart der Maschine während sich Bediener im Gefahrenbereich befinden.

Inxpect product catalogue v3.7 - Copyright © 2026 Inxpect S.p.A. - All rights reserved. - inxpect.com - safety@inxpect.com - Designed and manufactured in Italy by Inxpect.
"Inxpect" and its logo are registered trademarks of Inxpect S.p.A. - Technical specifications subject to change without notice. - All pictures shown are for illustration purposes only.

Die weltweit ersten

SIL2/PLd und UL gelistete Sicherheits-Radarprodukte

UL CERTIFIED SAFETY US·CA E509636

SIL2 PLd CERTIFIED

DYNAMISCHE MODIFIKATION DES ERKENNUNGSBEREICHS

Sensorparameter können in Echtzeit konfiguriert werden, wodurch eine dynamische Modifikation der Erkennungszone ermöglicht wird. Diese Funktion macht sie zu perfekten Lösungen für mobile Roboteranwendungen.

VERBESSERUNG DER KOMMUNIKATION MIT DER MASCHINE

Der modulare Feldbus ermöglicht es den Inxpect Radar Sensors, Sicherheitsdaten, wie z. B. die Position des Ziels, in Echtzeit mit der SPS der Maschine auszutauschen. Dies ermöglicht eine effektive Integration in das Steuerungssystem der Maschine.

SICHERE KONFIGURATION

Egal, ob Sie sich für eine USB- oder Ethernet-Konfiguration von Inxpect Sicherheits-Radarprodukte entscheiden, in allen Fällen arbeiten die Inxpect-Steuerungseinheit und die Inxpect Safety Software in voller Sicherheit zusammen.

REAKTIONSZEIT < 100 MS

Mit Reaktionszeiten von weniger als 100 ms können Sie Platz sparen und den zum Stoppen der Maschine erforderlichen Bereich reduzieren.

Inxpect product catalogue v3.7 - Copyright © 2026 Inxpect S.p.A. - All rights reserved. - inxpect.com - safety@inxpect.com - Designed and manufactured in Italy by Inxpect.
"Inxpect" and its logo are registered trademarks of Inxpect S.p.A. - Technical specifications subject to change without notice. - All pictures shown are for illustration purposes only.

LICHT

WIDERSTANDSFÄHIG GEGEN STÖRUNGEN

Optische Systeme versagen häufig aufgrund von Staub, Rauch, Wasser oder Fertigungsabfällen. Das auf Radartechnologie spezialisierte Expertenteam von Inxpect hat eine fortschrittliche Firmware entwickelt, die solche Störeinflüsse unter Nutzung von breiten Frequenzbändern filtert. Dadurch werden Fehlalarme vermieden und die Produktivität erhöht.

STAUB

Die Sicherheitsradarsensoren von Inxpect gewährleisten eine zuverlässige Erkennung auch unter schwierigen Bedingungen wie **Licht**, **Rauch**, **Staub**, **Schmutz** und **Regen** (bis zu 45 mm/h).

Funktioniert auch dort, wo optische Systeme aufhören zu arbeiten.
Hohe Sicherheit ohne Beeinträchtigung der Produktivität

ABFÄLLE

REGEN

Inxpect product catalogue v3.7 - Copyright © 2026 Inxpect S.p.A. - All rights reserved. - inxpect.com - safety@inxpect.com - Designed and manufactured in Italy by Inxpect.
"Inxpect" and its logo are registered trademarks of Inxpect S.p.A. - Technical specifications subject to change without notice. - All pictures shown are for illustration purposes only.

"Inxpect ist ein junges technisches Unternehmen mit einem außergewöhnlichen Team und Unternehmenskultur, die es dem Unternehmen ermöglicht hat das fortschrittlichste Sicherheitsradar der Welt zu entwickeln."

Leidenschaft leitet unser Team, eine Leidenschaft, die von Monat zu Monat wächst: das ist die treibende Kraft, die alles möglich macht, und die Inxpect zum ersten Unternehmen der Welt (und das bisher einzige) macht, dass ein SIL-zertifiziertes Sicherheitsradarsystem entwickelt hat.

Wir verfügen über ein umfassendes Wissen über die globale Sicherheitsbranche. Wir kennen alle seine Anforderungen und Geheimnisse. Wir wissen, was die verschiedenen Branchen brauchen, und wir sind hier, um die Vorstellung von Sicherheit zu verändern, wie sie heute wahrgenommen wird und auf ein völlig neues Niveau zu heben. Inxpect ist ein internationales Unternehmen mit Niederlassungen in Italien, Deutschland, Nordamerika, China und plant in Zukunft eine direkte Präsenz in vielen anderen Ländern.

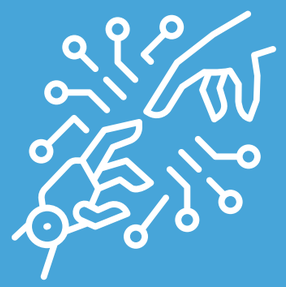

25+
Millionen Euro gesammelt

25000+
bestehende Applikationen

30+
aktive Patente

20+
PhDs in Kernbereichen der Entwicklung

55+
weltweite Partnerschaften im Bereich der Sicherheit und Robotik

Inxpect product catalogue v3.7 - Copyright © 2026 Inxpect S.p.A. - All rights reserved. - inxpect.com - safety@inxpect.com - Designed and manufactured in Italy by Inxpect.
"Inxpect" and its logo are registered trademarks of Inxpect S.p.A. - Technical specifications subject to change without notice. - All pictures shown are for illustration purposes only.

Inxpect Safety Radar Equipment

Flexibel, modular, skalierbar

Inxpect Sicherheits-Radarsysteme bestehen aus einer **Steuerungseinheit** und bis zu sechs **intelligenten Radarsensoren***: hohe Flexibilität, von einfachen bis hin zu komplexen Szenarien.

Die Konfiguration des Systems geht dank der benutzerfreundlichen **Inxpect Safety Studio** schnell und einfach. Gesteuerte Validierungsverfahren und die einfache Erstellung des Konfigurationsberichtes vervollständigen jede Installation.

Bei der Plug&Safe Line und der Omni Line können bis zu fünf Sensoren an die Steuerungseinheit angeschlossen werden.

Zielinformationen wie Entfernung und Winkel sind immer in Echtzeit verfügbar.

Mit der bereitgestellten Inxpect-Sicherheitsanwendung können bis zu 32 verschiedene Konfigurationen eingerichtet werden, die dynamisch in Echtzeit ausgewählt werden können.

Programmierbare Muting-Funktion: ermöglicht das Festlegen von Bereichen mit unterschiedlichen Ansprechverhalten, um dem Bedienungspersonal im Bedarfsfall den Zugang zur Maschine unter sicheren Bedingungen zu gestatten.

Inxpect product catalogue v3.7 - Copyright © 2026 Inxpect S.p.A. - All rights reserved. - inxpect.com - safety@inxpect.com - Designed and manufactured in Italy by Inxpect.
"Inxpect" and its logo are registered trademarks of Inxpect S.p.A. - Technical specifications subject to change without notice. - All pictures shown are for illustration purposes only.

Inxpect Safety Studio

Willkommen in der Zukunft der 3D-Konfiguration

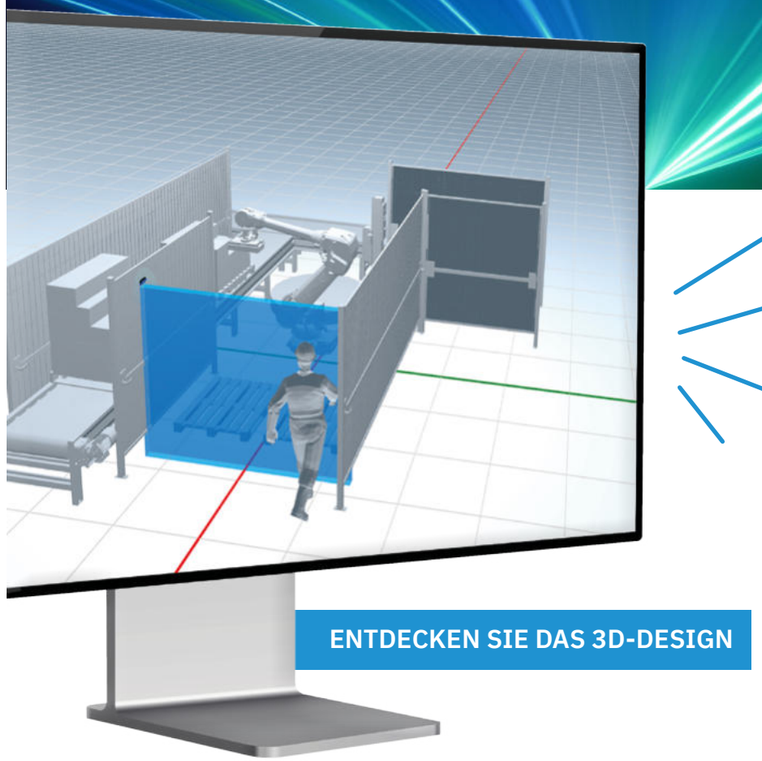

Die neue Generation der Software ist hier.

3D SICHTFELDER

Sichtfelder ohne Einschränkungen! Mit Hilfe der 3D Visualisierung sind diese nun einfacher einzustellen. Die Sicherheitszonen werden jetzt vollständig in allen Dimensionen angezeigt.

UMFANGREICHE PROJEKTVERWALTUNG

Das neue Inxpect Safety Studio kann mehrere Controller mit ihren Sensoren verwalten und macht es so zur fortschrittlichsten Anwendersoftware für die einzigartigen Radarsysteme von Inxpect.

OFFLINE MODUS

Sie können die Konfigurationen online oder offline bearbeiten und so alle Projektphasen, von der Machbarkeitsstudie bis hin zum realen Einsatz, abdecken.

NEUE VISUALISIERUNGEN

Erweiterte Funktionen in einem noch intuitiveren Umfeld!

Die Konfiguration von Inxpect-Sensoren ist SCHNELLER und INTUITIVER als je zuvor.

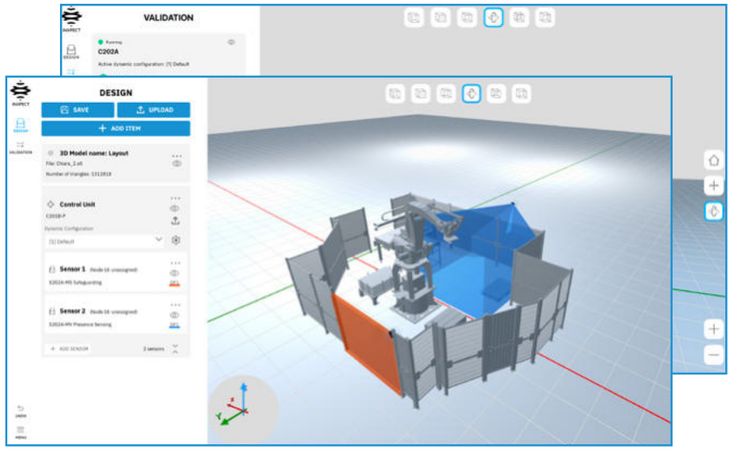

Inxpect product catalogue v3.7 - Copyright © 2026 Inxpect S.p.A. - All rights reserved. - inxpect.com - safety@inxpect.com - Designed and manufactured in Italy by Inxpect.
"Inxpect" and its logo are registered trademarks of Inxpect S.p.A. - Technical specifications subject to change without notice. - All pictures shown are for illustration purposes only.

Wiederanlaufsperre

Die Radarsensoren von Inxpect sind so konzipiert, dass sie die Anwesenheit von Personen oder sich bewegenden Objekten in der Umgebung überwachen und gleichzeitig statische Objekte herausfiltern (in letzteren Fall wird das System nicht alarmiert).

RESTART

Statische Objekte in der Umgebung haben keinen Einfluss auf die Bearbeitung. Der Roboter startet neu und setzt seinen Arbeitszyklus fort.

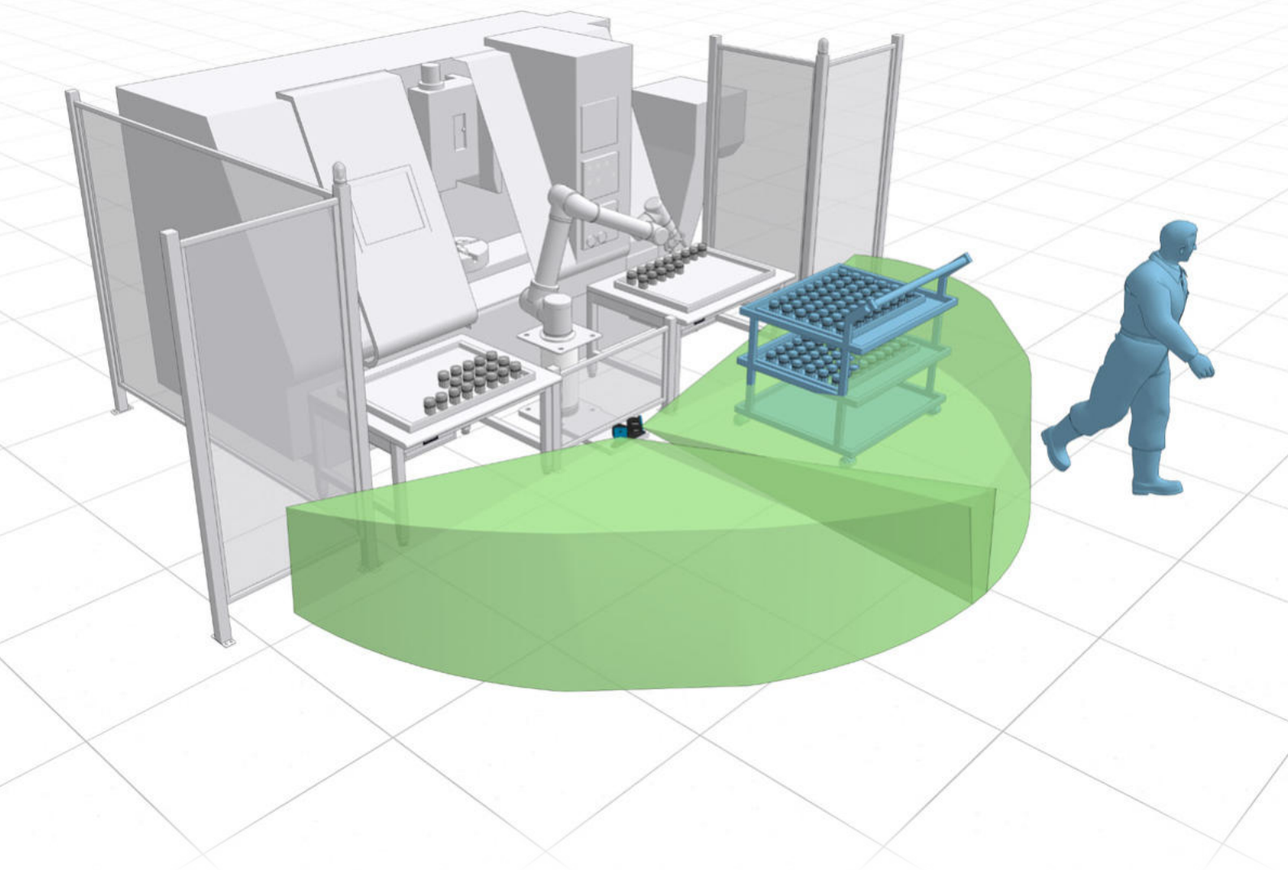

S200 Sensoren führen die Wiederanlaufsperre mit statischer Objekterkennung ein

Ansonsten können Sie auf Wunsch eine zusätzliche Funktion aktivieren: **Statische Objekterkennung**.

Besonders wichtig ist es, Kollisionen mit potenziellen Hindernissen bei mobilen Anwendungen wie Portalkräne, AGV's, selbstfahrenden Fahrzeugen usw. zu vermeiden.

STOP

Wenn die statische Objekterkennung aktiv ist und sich Hindernisse im Bereich befinden, verhindert das System den automatischen Neustart der Maschine.

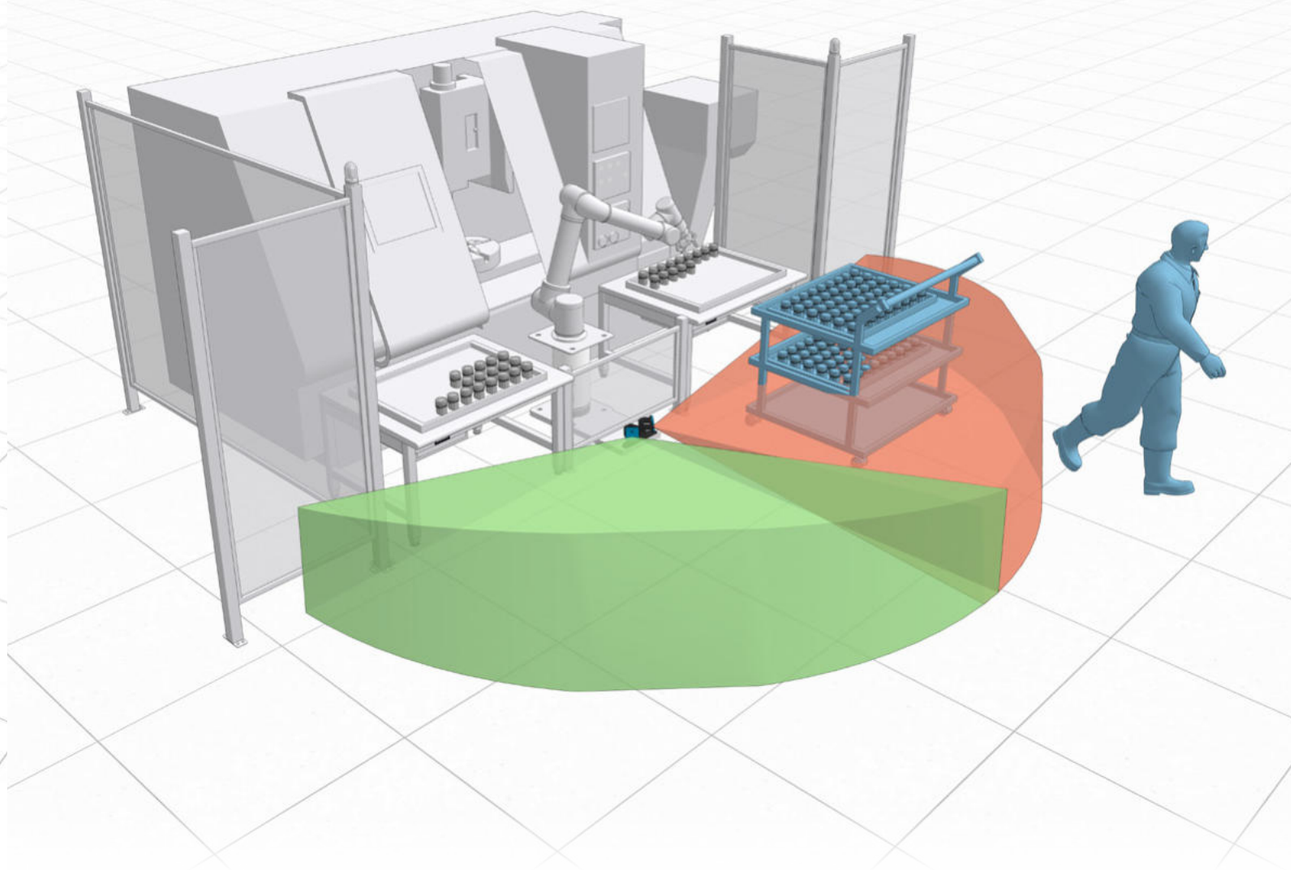

Inxpect product catalogue v3.7 - Copyright © 2026 Inxpect S.p.A. - All rights reserved. - inxpect.com - safety@inxpect.com - Designed and manufactured in Italy by Inxpect.
"Inxpect" and its logo are registered trademarks of Inxpect S.p.A. - Technical specifications subject to change without notice. - All pictures shown are for illustration purposes only.

Inxpect product catalogue v3.7 - Copyright © 2026 Inxpect S.p.A. - All rights reserved. - inxpect.com - safety@inxpect.com - Designed and manufactured in Italy by Inxpect.
"Inxpect" and its logo are registered trademarks of Inxpect S.p.A. - Technical specifications subject to change without notice. - All pictures shown are for illustration purposes only.

RADAR SENSORS

Welcher Radar Sensor passt zu meinen Bedürfnissen?

Inxpect product catalogue v3.7 - Copyright © 2026 Inxpect S.p.A. - All rights reserved. - inxpect.com - safety@inxpect.com - Designed and manufactured in Italy by Inxpect.
"Inxpect" and its logo are registered trademarks of Inxpect S.p.A. - Technical specifications subject to change without notice. - All pictures shown are for illustration purposes only.

RADAR SENSORS

Technische Spezifikationen

SIL2 PLd CERTIFIED · UL CERTIFIED · IEC TS 61496-5 certified

		vertikale Winkelabdeckung	Sichtfeld (FOV)	Anzahl der Erfassungsbereiche	Sicherheitsmodi der Erfassungsbereiche	zusätzliche Funktionen
PRO LINE	S201A-W	20°	Klassisch Korridor	4	Safeguarding Presence Sensing	-
PRO LINE	S203A-W	12°	Klassisch Korridor	4	Safeguarding Presence Sensing	-
PRO LINE	S203A-WT	12°	Klassisch Korridor	4	Safeguarding Presence Sensing	Teach-In
PLUG&SAFE LINE	S202A-MV	Bis zu 90°	-	1	Presence Sensing	-
PLUG&SAFE LINE	S202A-MS	Bis zu 90°	-	1	Safeguarding	-
OMNI LINE	S202A-MC2	Bis zu 90°	Klassisch Korridor Cuboid	2	Safeguarding Presence Sensing	-
OMNI LINE	S202A-MC4	Bis zu 90°	Klassisch Korridor Cuboid	4	Safeguarding Presence Sensing	-
PRO LINE 9M	S201A-WL	20°	Klassisch Korridor	4	Safeguarding Presence Sensing	Benutzerdefinierte Zielerkennung
PRO LINE 9M	S203A-WL	12°	Klassisch Korridor	4	Safeguarding Presence Sensing	Benutzerdefinierte Zielerkennung
PRO LINE 9M	S203A-WLT	12°	Klassisch Korridor	4	Safeguarding Presence Sensing	Benutzerdefinierte Zielerkennung Teach-In

Inxpect product catalogue v3.7 - Copyright © 2026 Inxpect S.p.A. - All rights reserved. - inxpect.com - safety@inxpect.com - Designed and manufactured in Italy by Inxpect.
"Inxpect" and its logo are registered trademarks of Inxpect S.p.A. - Technical specifications subject to change without notice. - All pictures shown are for illustration purposes only.

S201A-W

Scannen Sie den QR-Code, um die Seite mit den rechtlichen Hinweisen zu öffnen

200 SERIES *Pro Line*

CORRIDOR FOV

Sicherheitsparameter:

- SIL2 (IEC 61508)
- PLd, Cat. 3 (ISO 13849)
- Performance Class D (IEC/TS 62998-1)

Inxpect product catalogue v3.7 - Copyright © 2026 Inxpect S.p.A. - All rights reserved. - inxpect.com - safety@inxpect.com - Designed and manufactured in Italy by Inxpect.
"Inxpect" and its logo are registered trademarks of Inxpect S.p.A. - Technical specifications subject to change without notice. - All pictures shown are for illustration purposes only.

S201A-W

Corridor FOV

Der Sensor **S201A-W** hat ein erweitertes Sichtfeld, d.h. der Benutzer kann wählen, ob er ein symmetrisches FOV, ein asymmetrisches FOV (asymmetrische Winkel in Bezug auf die zentrale Achse des Sensors) oder ein Korridor FOV (mit seitlichem Ausschnitt, wo es die Anwendung erfordert, nutzt. Mehr und mehr Modularität für alle industriellen Anwendungen!

Die Sensoren erfüllen folgende Hauptfunktionen:

- **Bewegungs- und Szenarioanalyse.**
- **Übermittlung von verarbeiteten Bewegungsdaten und Diagnoseinformationen an die Steuerungseinheit.**
- **Erkennung statischer Objekte: Diese neue Option ermöglicht es, statische Objekte in dem Bereich zu erkennen, in dem die Sicherheitsfunktion Wiederanlaufsperre aktiviert ist. Auf diese Weise wird verhindert, dass die Maschine wieder anläuft, wenn sich in diesem Bereich Hindernisse befinden.**

Vier unabhängige Erfassungsfelder
mit frei einstellbarem Winkel (10°-100°) mit einem maximalen Gesamtabstand von 5 m.

Klassisches Sichtfeld α = β oder α ≠ β

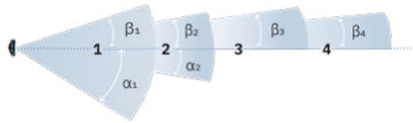

Der Öffnungswinkel jedes Feldes ist dynamisch in 5°-Schritten über einen Bereich von 10° bis 100°.

Korridor Sichtfeld L = R oder L ≠ R

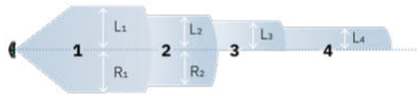

Erfassungsbereiche **0 - 5m** [Mindestabstand. 0.2m]
Horizontalebene: 10-100°
Vertikalebene: 20°

Klassisches Sichtfeld (FOV) α: 0°-50° β: 0°-50°
(mit symmetrischer oder asymmetrischer Form)

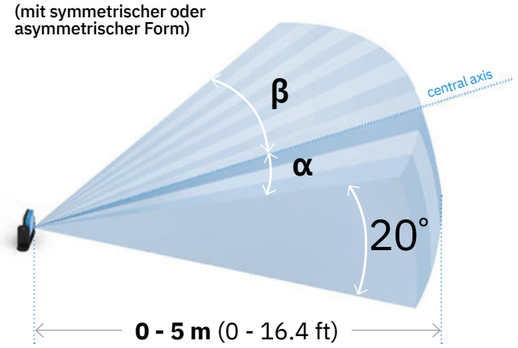

Korridor Sichtfeld (FOV) L + R ≥ 20cm
(mit symmetrischer oder asymmetrischer Form)

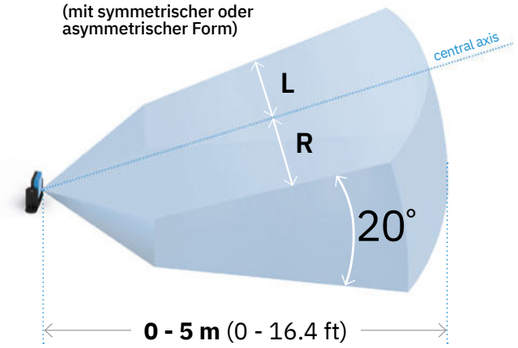

Part No. **90302111**

5m Sensorbereich | **4s** Wiederanlaufzeit | **2 m/s** max. Zielgeschwindigkeit | **20°** vertikaler Winkel

Technische Details

Frequenz	Millimeterwellen-V-Band: 60 GHz
Anschlüsse	Zwei 5-pin M12 Anschlüsse (1 male and 1 female)
CAN-Bus-Abschlusswiderstand	120 Ω (nicht mitgeliefert, zur Installation mit Abschlussstecker)
Stromversorgung	12 V dc ± 20%, durch Steuerungseinheit
Energieverbrauch	2.2 W
Stärke des Schutzes	IP67
Betriebstemperatur	Von -30 bis +60 °C (-22 to +140 °F)
Gehäusematerial	Sensor: PA66 (vorne) + Aluminium (hinten) | Halterung: PA66 und Glasfaser (GF)

3-Achsen-Halterung:
Die Sensoren S201A und S201A-MLR könne um drei Achsen (x, y, z) rotieren.

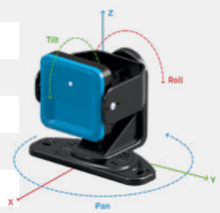

Inxpect product catalogue v3.7 - Copyright © 2026 Inxpect S.p.A. - All rights reserved. - inxpect.com - safety@inxpect.com - Designed and manufactured in Italy by Inxpect.
"Inxpect" and its logo are registered trademarks of Inxpect S.p.A. - Technical specifications subject to change without notice. - All pictures shown are for illustration purposes only.

S203A-W

Scannen Sie den QR-Code, um die Seite mit den rechtlichen Hinweisen zu öffnen

200 SERIES *Pro Line*

VERTICAL FOV 12°

Sicherheitsparameter:

- SIL2 (IEC 61508)
- PLd, Cat. 3 (ISO 13849)
- Performance Class D (IEC/TS 62998-1)

Inxpect product catalogue v3.7 - Copyright © 2026 Inxpect S.p.A. - All rights reserved. - inxpect.com - safety@inxpect.com - Designed and manufactured in Italy by Inxpect.
"Inxpect" and its logo are registered trademarks of Inxpect S.p.A. - Technical specifications subject to change without notice. - All pictures shown are for illustration purposes only.

S203A-W

Vertical FOV 12°

Der Sensor **S203A-W** hat ein erweitertes Sichtfeld mit einer vertikalen Winkelabdeckung von nur 12° (anstelle von 20° bei früheren Sensoren), was ihn zum anpassungsfähigste Sensor für autonom geführte Fahrzeuge (AGVs) macht.

Die Sensoren erfüllen folgende Hauptfunktionen:

- **Bewegungs- und Szenarioanalyse.**
- **Übermittlung von verarbeiteten Bewegungsdaten und Diagnoseinformationen an die Steuerungseinheit.**
- **Erkennung statischer Objekte: Diese neue Option ermöglicht es, statische Objekte in dem Bereich zu erkennen, in dem die Sicherheitsfunktion Wiederanlaufsperre aktiviert ist. Auf diese Weise wird verhindert, dass die Maschine wieder anläuft, wenn sich in diesem Bereich Hindernisse befinden.**

Erfassungsbereiche **0 - 5m** [Mindestabstand. 0.2m]
Horizontalebene: 10-100°
Vertikalebene: 12°

Vier unabhängige Erfassungsfelder
mit frei einstellbarem Winkel (10°-100°) mit einem maximalen Gesamtabstand von 5 m.

Klassisches Sichtfeld α = β oder α ≠ β

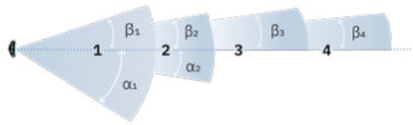

Der Öffnungswinkel jedes Feldes ist dynamisch in 5°-Schritten über einen Bereich von 10° bis 100°.

Korridor Sichtfeld L = R oder L ≠ R

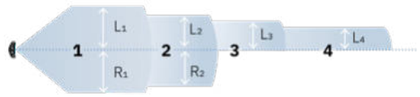

Klassisches Sichtfeld (FOV) α: 0°-50° β: 0°-50°
(mit symmetrischer oder asymmetrischer Form)

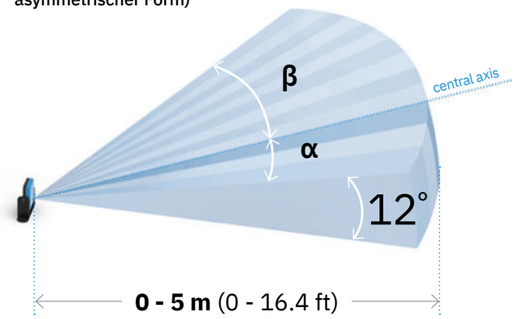

Korridor Sichtfeld (FOV) L + R ≥ 20cm
(mit symmetrischer oder asymmetrischer Form)

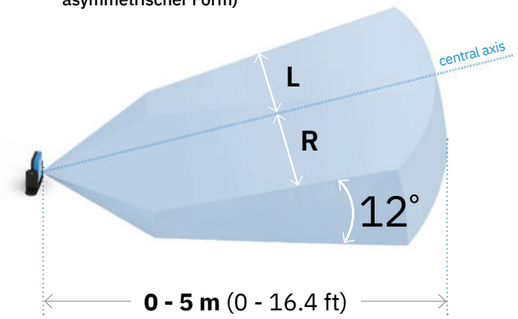

Part No. **90306011**

5m Sensorbereich | **4s** Wiederanlaufzeit | **2 m/s** max. Zielgeschwindigkeit | **12°** vertikaler Winkel

Technische Details

Frequenz	Millimeterwellen-V-Band: 60 GHz
Anschlüsse	Zwei 5-pin M12 Anschlüsse (1 male and 1 female)
CAN-Bus-Abschlusswiderstand	120 Ω (nicht mitgeliefert, zur Installation mit Abschlussstecker)
Stromversorgung	12 V dc ± 20%, durch Steuerungseinheit
Energieverbrauch	2.2 W
Stärke des Schutzes	IP67
Betriebstemperatur	Von -30 bis +60 °C (-22 to +140 °F)
Gehäusematerial	Sensor: PA66 (vorne) + Aluminium (hinten) | Halterung: PA66 und Glasfaser (GF)

3-Achsen-Halterung:
Die Sensoren S201A und S201A-MLR könne um drei Achsen (x, y, z) rotieren.

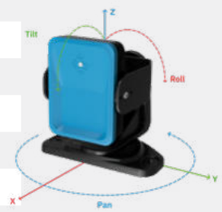

Inxpect product catalogue v3.7 - Copyright © 2026 Inxpect S.p.A. - All rights reserved. - inxpect.com - safety@inxpect.com - Designed and manufactured in Italy by Inxpect.
"Inxpect" and its logo are registered trademarks of Inxpect S.p.A. - Technical specifications subject to change without notice. - All pictures shown are for illustration purposes only.

S203A-WT

Scannen Sie den QR-Code, um die Seite mit den rechtlichen Hinweisen zu öffnen

200 SERIES *Pro Line*

VERTICAL FOV 12° WITH THE TEACH-IN FUNCTION

Sicherheitsparameter:

- SIL2 (IEC 61508)
- PLd, Cat. 3 (ISO 13849)
- Performance Class D (IEC/TS 62998-1)

Inxpect product catalogue v3.7 - Copyright © 2026 Inxpect S.p.A. - All rights reserved. - inxpect.com - safety@inxpect.com - Designed and manufactured in Italy by Inxpect.
"Inxpect" and its logo are registered trademarks of Inxpect S.p.A. - Technical specifications subject to change without notice. - All pictures shown are for illustration purposes only.

S203A-WT

Vertical FOV 12° with the Teach-In function

Der Sensor **S203A-WT** hat ein erweitertes Sichtfeld mit einer vertikalen Winkelabdeckung von nur 12° (anstelle von 20° bei früheren Sensoren), was ihn zum anpassungsfähigste Sensor für autonom geführte Fahrzeuge (AGVs) macht.

Mit der Teach-In Funktion legt der Sensor die Reichweite des letzten Erfassungsfeldes entsprechend der Entfernung des nächstgelegenen statischen Ziels fest, das innerhalb eines vorgegebenen Volumens, dem sogenannten „Lernbereich", erkannt wurde."

Teach-In Funktion

Sobald das Erfassungsfeld jedes Sensors eingestellt wurde, kann sich die Umgebung aufgrund industrieller Prozesse oder betrieblicher Aktivitäten verändern. In solchen Fällen können die Sensoren durch die neuen Umgebungsbedingungen beeinträchtigt werden, was möglicherweise zu unerwünschten Alarmen führt oder dazu, dass Bereiche vom Radarsystem nicht mehr abgedeckt werden. Die Teach-in Funktion behebt dieses Problem: Wenn die Funktion über einen Eingang aktiviert wird, wechseln alle Sensoren in die „Lernphase", wodurch sie sich an die veränderte Umgebung anpassen können.

Nach der Aktivierung beginnt der Teach-In Lernvorgang. Alle Sensoren wechseln in die Lernphase und erkennen so das nächstgelegene Objekt im Bereich.

Am Ende der Lernphase werden die Sensoren mit den neuen Erfassungsabständen aktualisiert, sodass der Bediener sicher weiterarbeiten kann.

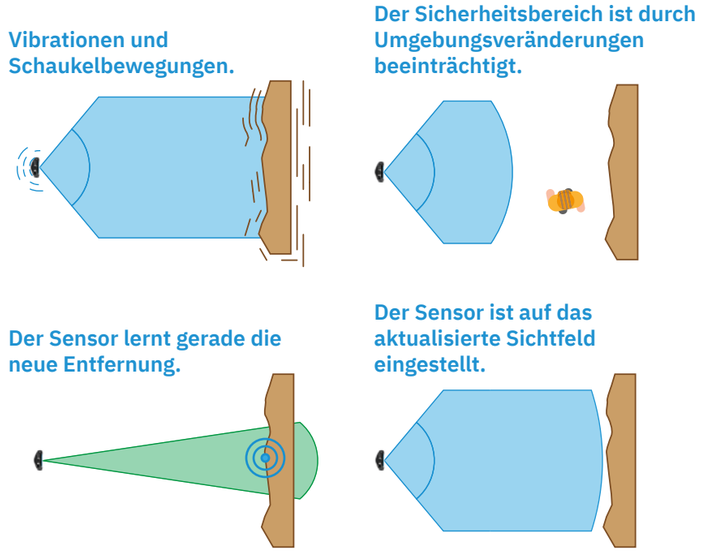

TEACH-IN
ADAPTIVE SAFETY ON DEMAND

Part No. **90306011.5A1**

5m Range sensor | **4s** Restart timeout | **2 m/s** Max target speed | **20°** Vertical plane | Teach-In function | Teach-In Funktion

Technische Details

Frequenz	Millimeterwellen-V-Band: 60 GHz
Anschlüsse	Zwei 5-pin M12 Anschlüsse (1 male and 1 female)
CAN-Bus-Abschlusswiderstand	120 Ω (nicht mitgeliefert, zur Installation mit Abschlussstecker)
Stromversorgung	12 V dc ± 20%, durch Steuerungseinheit
Energieverbrauch	2.2 W
Stärke des Schutzes	IP67
Betriebstemperatur	Von -30 bis +60 °C (-22 to +140 °F)
Gehäusematerial	Sensor: PA66 (vorne) + Aluminium (hinten) | Halterung: PA66 und Glasfaser (GF)

3-Achsen-Halterung:
Die Sensoren S201A und S201A-MLR könne um drei Achsen (x, y, z) rotieren.

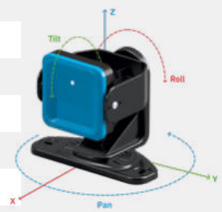

Inxpect product catalogue v3.7 - Copyright © 2026 Inxpect S.p.A. - All rights reserved. - inxpect.com - safety@inxpect.com - Designed and manufactured in Italy by Inxpect.
"Inxpect" and its logo are registered trademarks of Inxpect S.p.A. - Technical specifications subject to change without notice. - All pictures shown are for illustration purposes only.

S202A-MV

Scannen Sie den QR-Code, um die Seite mit den rechtlichen Hinweisen zu öffnen

200 SERIES *Plug&Safe Line*

PRESENCE SENSING

Sicherheitsparameter:

- SIL2 (IEC 61508)
- PLd, Cat. 3 (ISO 13849)
- Performance Class D (IEC/TS 62998-1)

Inxpect product catalogue v3.7 - Copyright © 2026 Inxpect S.p.A. - All rights reserved. - inxpect.com - safety@inxpect.com - Designed and manufactured in Italy by Inxpect.
"Inxpect" and its logo are registered trademarks of Inxpect S.p.A. - Technical specifications subject to change without notice. - All pictures shown are for illustration purposes only.

S202A-MV

Presence Sensing

Der **Sensor S202A-MV** ist speziell für die Anwesenheitserkennung von Personen konzipiert.

Es ist äußerst zuverlässig, extrem einfach zu konfigurieren (nur 3 Parameter sind erforderlich) und bietet maximale Sicherheit für den Bediener bei gleichzeitiger drastischer Steigerung der Produktivität.

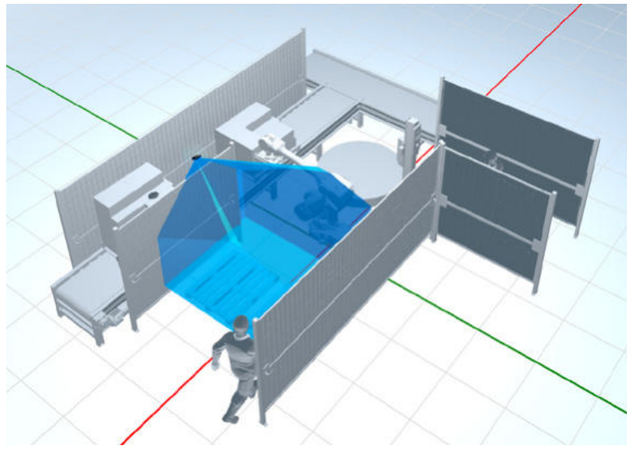

Presence Sensing

Überwachung des Gefahrenbereichs, um ein unerwartetes Anlaufen der Maschine zu verhindern, während sich das Bedienpersonal noch in der Anlage befindet.

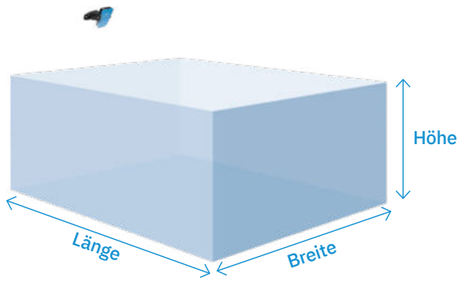

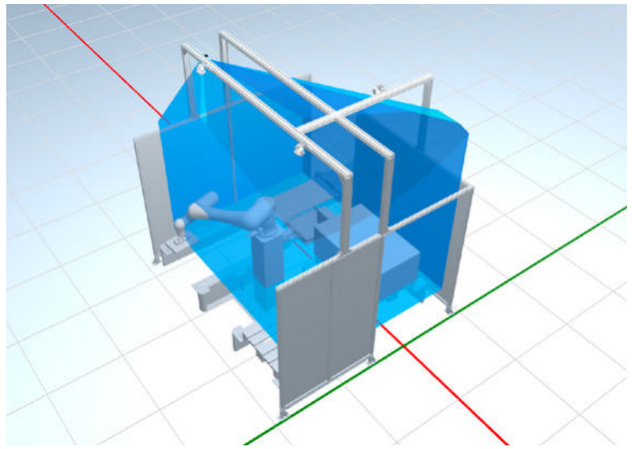

Einfach zu installieren
Die Konfiguration erfordert nur 3 Parameter:
HÖHE, LÄNGE und **BREITE**.

Installationshöhe zwischen 250 cm und 300 cm (vom Referenzpunkt). Breite von -200 cm bis zu +200 cm (min. 50cm).

Part No. **90307013.1A0**

4m Sensorbereich

1.6 m/s max. Zielgeschwindigkeit

90° max vertikaler Winkel

EINFACH zu installieren

Technische Details

Frequenz	Millimeterwellen-V-Band: 60 GHz
Anschlüsse	Zwei 5-pin M12 Anschlüsse (1 male and 1 female)
CAN-Bus-Abschlusswiderstand	120 Ω (nicht mitgeliefert, zur Installation mit Abschlussstecker)
Stromversorgung	12 V dc ± 20%, durch Steuerungseinheit
Energieverbrauch	2.6 W
Stärke des Schutzes	IP67
Betriebstemperatur	Von -30 bis +60 °C (-22 to +140 °F)
Gehäusematerial	Sensor: PA66 (vorne) + Aluminium (hinten) | Halterung: PA66 und Glasfaser (GF)

Inxpect product catalogue v3.7 - Copyright © 2026 Inxpect S.p.A. - All rights reserved. - inxpect.com - safety@inxpect.com - Designed and manufactured in Italy by Inxpect.
"Inxpect" and its logo are registered trademarks of Inxpect S.p.A. - Technical specifications subject to change without notice. - All pictures shown are for illustration purposes only.

S202A-MS

Scannen Sie den QR-Code, um die Seite mit den rechtlichen Hinweisen zu öffnen

200 SERIES *Plug&Safe Line*

SAFEGUARDING

Sicherheitsparameter:

- SIL2 (IEC 61508)
- PLd, Cat. 3 (ISO 13849)
- Performance Class D (IEC/TS 62998-1)

Inxpect product catalogue v3.7 - Copyright © 2026 Inxpect S.p.A. - All rights reserved. - inxpect.com - safety@inxpect.com - Designed and manufactured in Italy by Inxpect.
"Inxpect" and its logo are registered trademarks of Inxpect S.p.A. - Technical specifications subject to change without notice. - All pictures shown are for illustration purposes only.

S202A-MS

Safeguarding

Der **S202A-MS-Sensor** ist speziell für die Safeguarding-Funktion konzipiert.

Mit diesem Sensor kann die Zugangskontrolle in vielen Anwendungen einfach und sofort durchgeführt werden. Tatsächlich sind nur 2 Parameter zur Konfiguration erforderlich, was die Einrichtung unglaublich einfach macht.

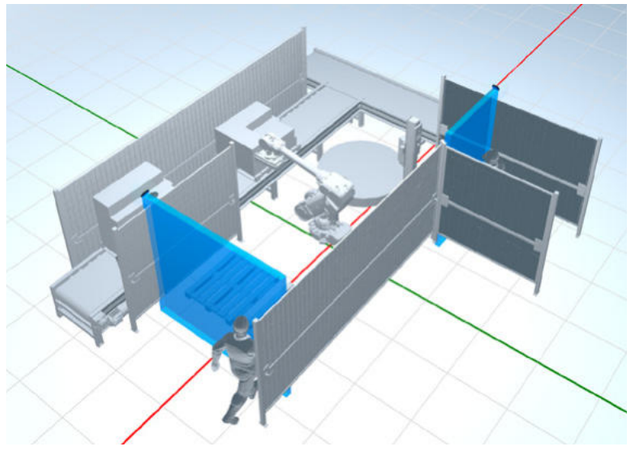

Safeguarding

Nutzen Sie unser Radar als virtuelle Wand zur Absicherung von Gefahrenbereichen.

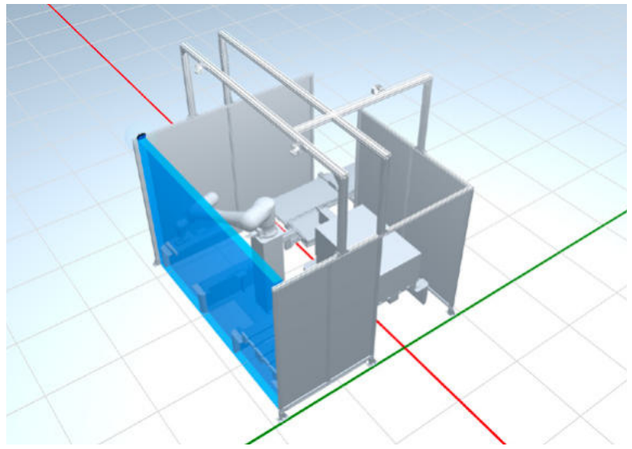

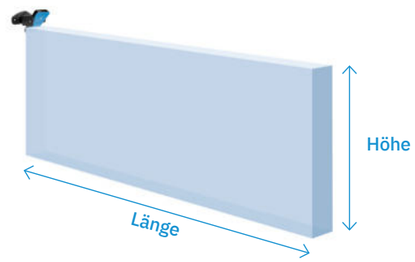

Einfach zu installieren
Die Konfiguration erfordert nur 2 Parameter:
HÖHE und **LÄNGE**.

Installationshöhe zwischen 100 cm und 250 cm (vom Referenzpunkt). Breite +/- 5cm. Max. Länge: bis zu 4m.

Part No. **90307014.1A0**

4m Sensorbereich

1.6 m/s max. Zielgeschwindigkeit

90° max vertikaler Winkel

EINFACH zu installieren

Technische Details

Frequenz	Millimeterwellen-V-Band: 60 GHz
Anschlüsse	Zwei 5-pin M12 Anschlüsse (1 male and 1 female)
CAN-Bus-Abschlusswiderstand	120 Ω (nicht mitgeliefert, zur Installation mit Abschlussstecker)
Stromversorgung	12 V dc ± 20%, durch Steuerungseinheit
Energieverbrauch	2.6 W
Stärke des Schutzes	IP67
Betriebstemperatur	Von -30 bis +60 °C (-22 to +140 °F)
Gehäusematerial	Sensor: PA66 (vorne) + Aluminium (hinten) | Halterung: PA66 und Glasfaser (GF)

Inxpect product catalogue v3.7 - Copyright © 2026 Inxpect S.p.A. - All rights reserved. - inxpect.com - safety@inxpect.com - Designed and manufactured in Italy by Inxpect.
"Inxpect" and its logo are registered trademarks of Inxpect S.p.A. - Technical specifications subject to change without notice. - All pictures shown are for illustration purposes only.

S202A-MC2

Scannen Sie den QR-Code, um die Seite mit den rechtlichen Hinweisen zu öffnen

200 SERIES *Omni Line*

2 CUBOIDS

Sicherheitsparameter::

- SIL2 (IEC 61508)
- PLd, Cat. 3 (ISO 13849)
- Performance Class D (IEC/TS 62998-1)

Inxpect product catalogue v3.7 - Copyright © 2026 Inxpect S.p.A. - All rights reserved. - inxpect.com - safety@inxpect.com - Designed and manufactured in Italy by Inxpect.
"Inxpect" and its logo are registered trademarks of Inxpect S.p.A. - Technical specifications subject to change without notice. - All pictures shown are for illustration purposes only.

S202A-MC2

2 Cuboids

Der **NEUE Sensor S202A-MC2** ist höchst flexibel konfigurierbar und wurde entwickelt, um eine hohe Produktivität und Bedienersicherheit für Ihr System zu gewährleisten. Es war noch nie so einfach. Probieren Sie ihn aus!

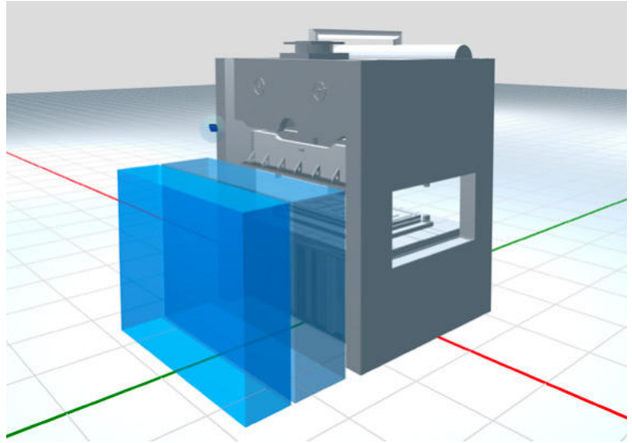

Konfigurieren Sie bis zu 2 Quader

Jetzt können Sie bis zu 2 Quader erstellen, die am besten zu Ihrer industriellen Anwendung passen. S202A-MC2 (2 Quader)

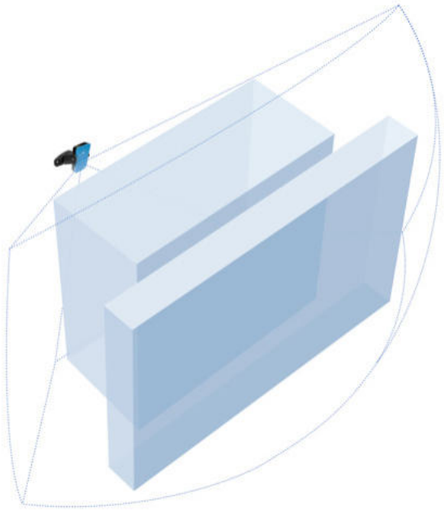

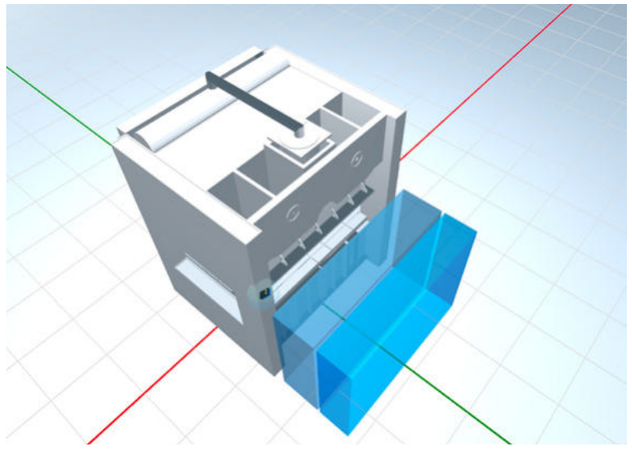

Mindestgröße des Quaders: 50 x 50 x 100 cm (H).
Maximale Länge: bis zu 5 m. Alternativ zur Quaderform können Sie auch die Form "Klasisch" oder "Korridor" wählen.

Part No. **90307012.1A2**

5m Sensorbereich | **1.6 m/s** Zielgeschwindigkeit | **90°** max vertikaler Winkel | **2** Quader

Technische Details

Frequenz	Millimeterwellen-V-Band: 60 GHz
Anschlüsse	Zwei 5-pin M12 Anschlüsse (1 male and 1 female)
CAN-Bus-Abschlusswiderstand	120 Ω (nicht mitgeliefert, zur Installation mit Abschlussstecker)
Stromversorgung	12 V dc ± 20%, durch Steuerungseinheit
Energieverbrauch	2.6 W
Stärke des Schutzes	IP67
Betriebstemperatur	Von -30 bis +60 °C (-22 to +140 °F)
Gehäusematerial	Sensor: PA66 (vorne) + Aluminium (hinten) | Halterung: PA66 und Glasfaser (GF)

3-Achsen-Halterung:
Die Sensoren S201A und S201A-MLR könne um drei Achsen (x, y, z) rotieren.

Inxpect product catalogue v3.7 - Copyright © 2026 Inxpect S.p.A. - All rights reserved. - inxpect.com - safety@inxpect.com - Designed and manufactured in Italy by Inxpect.
"Inxpect" and its logo are registered trademarks of Inxpect S.p.A. - Technical specifications subject to change without notice. - All pictures shown are for illustration purposes only.

S202A-MC4

Scannen Sie den QR-Code, um die Seite mit den rechtlichen Hinweisen zu öffnen

200 SERIES *Omni Line*

4 CUBOIDS

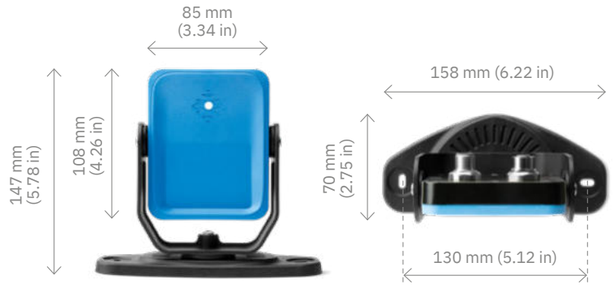

Sicherheitsparameter:

- SIL2 (IEC 61508)
- PLd, Cat. 3 (ISO 13849)
- Performance Class D (IEC/TS 62998-1)

Inxpect product catalogue v3.7 - Copyright © 2026 Inxpect S.p.A. - All rights reserved. - inxpect.com - safety@inxpect.com - Designed and manufactured in Italy by Inxpect.
"Inxpect" and its logo are registered trademarks of Inxpect S.p.A. - Technical specifications subject to change without notice. - All pictures shown are for illustration purposes only.

S202A-MC4

4 Cuboids

Der **NEUE Sensor S202A-MC4** ist höchst flexibel konfigurierbar und wurde entwickelt, um eine hohe Produktivität und Bedienersicherheit für Ihr System zu gewährleisten. Es war noch nie so einfach. Probieren Sie ihn aus!

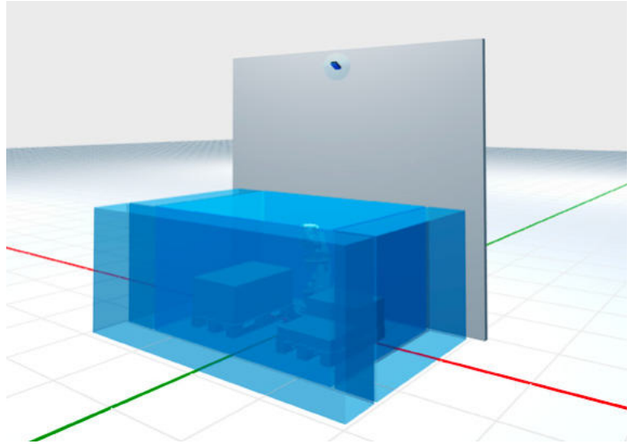

Konfigurieren Sie bis zu 4 Quader

Jetzt können Sie bis zu 4 Quader erstellen, die am besten zu Ihrer industriellen Anwendung passen. S202A-MC4 (4 Quader)

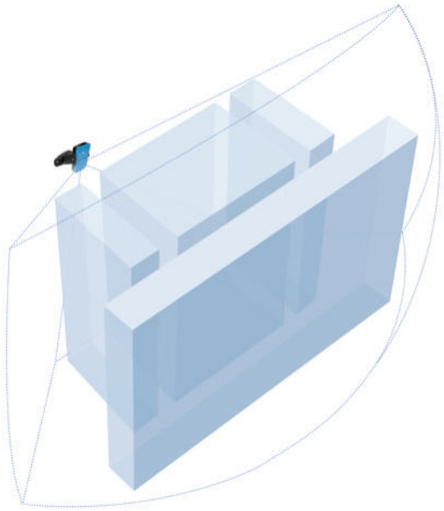

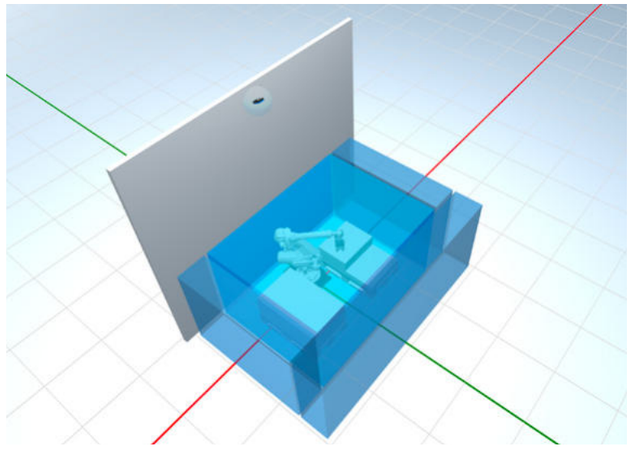

Mindestgröße des Quaders: 50 x 50 x 100 cm (H).
Maximale Länge: bis zu 5 m. Alternativ zur Quaderform können Sie auch die Form "Klasisch" oder "Korridor" wählen.

Part No. **90307012.1A0**

5m Sensorbereich | **1.6 m/s** Zielgeschwindigkeit | **90°** max vertikaler Winkel | **4** Quader

Technische Details

Frequenz	Millimeterwellen-V-Band: 60 GHz
Anschlüsse	Zwei 5-pin M12 Anschlüsse (1 male and 1 female)
CAN-Bus-Abschlusswiderstand	120 Ω (nicht mitgeliefert, zur Installation mit Abschlussstecker)
Stromversorgung	12 V dc ± 20%, durch Steuerungseinheit
Energieverbrauch	2.6 W
Stärke des Schutzes	IP67
Betriebstemperatur	Von -30 bis +60 °C (-22 to +140 °F)
Gehäusematerial	Sensor: PA66 (vorne) + Aluminium (hinten) | Halterung: PA66 und Glasfaser (GF)

3-Achsen-Halterung:
Die Sensoren S201A und S201A-MLR könne um drei Achsen (x, y, z) rotieren.

Inxpect product catalogue v3.7 - Copyright © 2026 Inxpect S.p.A. - All rights reserved. - inxpect.com - safety@inxpect.com - Designed and manufactured in Italy by Inxpect.
"Inxpect" and its logo are registered trademarks of Inxpect S.p.A. - Technical specifications subject to change without notice. - All pictures shown are for illustration purposes only.

S201A-WL

Scannen Sie den QR-Code, um die Seite mit den rechtlichen Hinweisen zu öffnen

UK CA

RoHS 2002/95/EC

Certified by TÜV SÜD

SIL2 PLd CERTIFIED

CERTIFIED

200 SERIES 9 M *Pro Line 9m*

CORRIDOR FOV, 9M

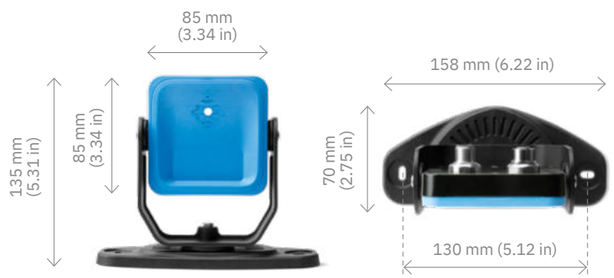

Sicherheitsparameter:

- SIL2 (IEC 61508)
- PLd, Cat. 3 (ISO 13849)
- Performance Class D (IEC/TS 62998-1)

Inxpect product catalogue v3.7 - Copyright © 2026 Inxpect S.p.A. - All rights reserved. - inxpect.com - safety@inxpect.com - Designed and manufactured in Italy by Inxpect.
"Inxpect" and its logo are registered trademarks of Inxpect S.p.A. - Technical specifications subject to change without notice. - All pictures shown are for illustration purposes only.

S201A-WL

Corridor FOV, 9m

Der Sensor **S201A-WL**, zusätzlich zum erweiterten Sichtfeld (symmetrisches, asymmetrisches oder Korridor Sichtfeld), unterstützt eine höhere Geschwindigkeit (4m/s) und eine längere Reichweite (9 Meter) als das Basismodell S201A-W. Der **S201A-WL** ist daher ideal für Branchen wie den Erdbau, Eisenbahn, Bergbau und Landwirtschaft.

Die Sensoren erfüllen folgende Hauptfunktionen:

- **Bewegungs- und Szenarioanalyse.**
- **Übermittlung von verarbeiteten Bewegungsdaten und Diagnoseinformationen an die Steuerungseinheit.**
- **Das RCS des Ziels kann für die Sicherheit von Menschen oder die Kollision mit anderen Objekten gewählt werden. Die benutzerdefinierte Zielerfassung ist eine Sicherheitsfunktion, die den Zugang von einem oder mehreren Objekten mit bestimmten RCS-Werten erkennt.**

Vier unabhängige Erfassungsfelder mit frei einstellbarem Winkel mit einem maximalen Gesamtabstand von 9 m.

Klassisches Sichtfeld $\alpha = \beta$ oder $\alpha \neq \beta$

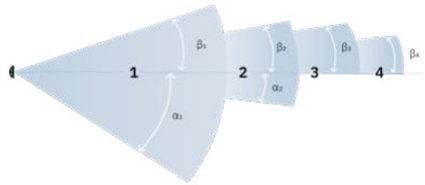

Der Öffnungswinkel jedes Feldes ist dynamisch in 5°-Schritten über einen Bereich von 10° bis 100° (zwischen 0,5 und 5 m) und über einen Bereich von 10° bis 40° (zwischen 5 und 9 m) einstellbar.

Korridor Sichtfeld L = R oder L ≠ R

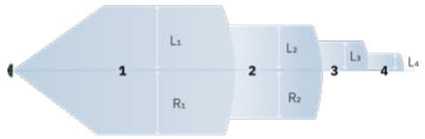

Erfassungsbereiche

0 - 5m [Mindestabstand. 0.2m]
Horizontalebene: 10-100°
Vertikalebene: 20°

5 - 9m
Horizontalebene: 10-40°
Vertikalebene: 20°

Klassisches Sichtfeld (FOV) [0-5m] α: 0°-50° β: 0°-50°
(mit symmetrischer oder asymmetrischer Form) [5-9m] α: 0°-20° β: 0°-20°

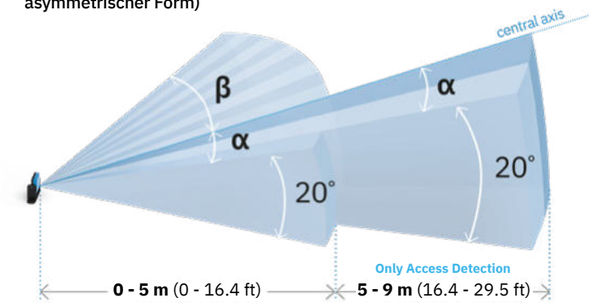

Korridor Sichtfeld (FOV) [0-5m] L + R ≥ 20cm
(mit symmetrischer oder asymmetrischer Form) [5-9m] L + R ≥ 30cm

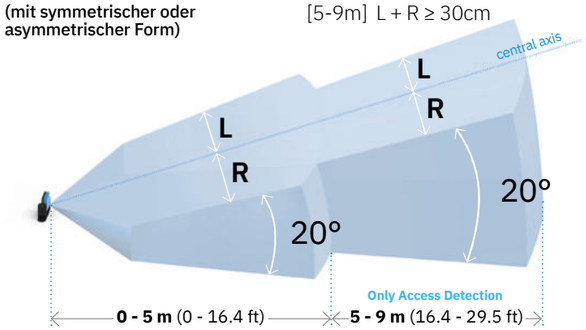

Part No. **90305111**

9m Sensorbereich | **4s** Wiederanlaufzeit | **4 m/s** max. Zielgeschwindigkeit | **20°** vertikaler Winkel | **RCS** einstellbar

Technische Details

Frequenz	Millimeterwellen-V-Band: 60 GHz
Anschlüsse	Zwei 5-pin M12 Anschlüsse (1 male and 1 female)
CAN-Bus-Abschlusswiderstand	120 Ω (nicht mitgeliefert, zur Installation mit Abschlussstecker)
Stromversorgung	12 V dc ± 20%, durch Steuerungseinheit
Energieverbrauch	2.2 W
Stärke des Schutzes	IP67
Betriebstemperatur	Von -30 bis +60 °C (-22 to +140 °F)
Gehäusematerial	Sensor: PA66 (vorne) + Aluminium (hinten) | Halterung: PA66 und Glasfaser (GF)

3-Achsen-Halterung:
Die Sensoren S201A und S201A-MLR könne um drei Achsen (x, y, z) rotieren.

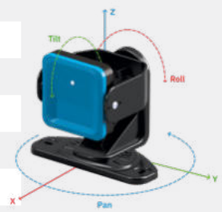

Inxpect product catalogue v3.7 - Copyright © 2026 Inxpect S.p.A. - All rights reserved. - inxpect.com - safety@inxpect.com - Designed and manufactured in Italy by Inxpect.
"Inxpect" and its logo are registered trademarks of Inxpect S.p.A. - Technical specifications subject to change without notice. - All pictures shown are for illustration purposes only.

S203A-WL

Scannen Sie den QR-Code, um die Seite mit den rechtlichen Hinweisen zu öffnen

200 SERIES 9 M *Pro Line 9m*

VERTICAL FOV 12°, 9M

Sicherheitsparameter:

- SIL2 (IEC 61508)
- PLd, Cat. 3 (ISO 13849)
- Performance Class D (IEC/TS 62998-1)

Inxpect product catalogue v3.7 - Copyright © 2026 Inxpect S.p.A. - All rights reserved. - inxpect.com - safety@inxpect.com - Designed and manufactured in Italy by Inxpect.
"Inxpect" and its logo are registered trademarks of Inxpect S.p.A. - Technical specifications subject to change without notice. - All pictures shown are for illustration purposes only.

S203A-WL

Vertical FOV 12°, 9m

Der Sensor **S203A-WL**, hat zusätzlich zum erweiterten Sichtfeld eine vertikalen Winkelabdeckung von nur 12° und unterstützt eine höhere Geschwindigkeit (4m/s) und eine längere Reichweite (9 Meter) als das Basismodell S203A-W.
Der **S203A-WL** ist daher ideal für Branchen wie den Erdbau, Eisenbahn, Bergbau und Landwirtschaft.

Die Sensoren erfüllen folgende Hauptfunktionen:

- **Bewegungs- und Szenarioanalyse.**
- **Übermittlung von verarbeiteten Bewegungsdaten und Diagnoseinformationen an die Steuerungseinheit.**
- **Das RCS des Ziels kann für die Sicherheit von Menschen oder die Kollision mit anderen Objekten gewählt werden. Die enutzerdefinierte Zielerfassung ist eine Sicherheitsfunktion, die den Zugang von einem oder mehreren Objekten mit bestimmten RCS-Werten erkennt.**

Vier unabhängige Erfassungsfelder
mit frei einstellbarem Winkel (10°-100°) mit einem maximalen Gesamtabstand von 9 m.

Klassisches Sichtfeld $\alpha = \beta$ oder $\alpha \neq \beta$

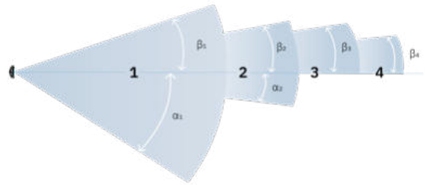

Der Öffnungswinkel jedes Feldes ist dynamisch in 5°-Schritten über einen Bereich von 10° bis 100° (zwischen 0,5 und 5 m) und über einen Bereich von 10° bis 40° (zwischen 5 und 9 m) einstellbar.

Korridor Sichtfeld L = R oder L ≠ R

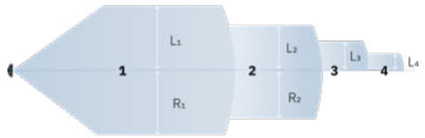

Erfassungsbereiche

0 - 5m [Mindestabstand. 0.2m]
Horizontalebene: 10-100°
Vertikalebene: 12°

5 - 9m
Horizontalebene: 10-40°
Vertikalebene: 12°

Klassisches Sichtfeld (FOV) [0-5m] α: 0°-50° β: 0°-50°
(mit symmetrischer oder asymmetrischer Form) [5-9m] α: 0°-20° β: 0°-20°

Korridor Sichtfeld (FOV) [0-5m] L + R ≥ 20cm
(mit symmetrischer oder asymmetrischer Form) [5-9m] L + R ≥ 30cm

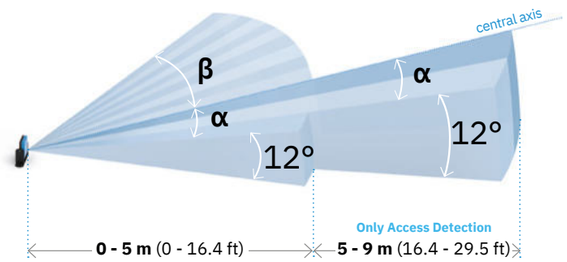

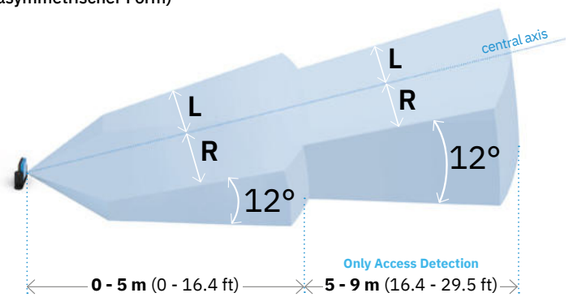

Part No. **90306111**

9m Sensorbereich | **4s** Wiederanlaufzeit | **4 m/s** max. Zielgeschwindigkeit | **12°** vertikaler Winkel | **RCS** einstellbar

Technische Details

Frequenz	Millimeterwellen-V-Band: 60 GHz
Anschlüsse	Zwei 5-pin M12 Anschlüsse (1 male and 1 female)
CAN-Bus-Abschlusswiderstand	120 Ω (nicht mitgeliefert, zur Installation mit Abschlussstecker)
Stromversorgung	12 V dc ± 20%, durch Steuerungseinheit
Energieverbrauch	2.2 W
Stärke des Schutzes	IP67
Betriebstemperatur	Von -30 bis +60 °C (-22 to +140 °F)
Gehäusematerial	Sensor: PA66 (vorne) + Aluminium (hinten) | Halterung: PA66 und Glasfaser (GF)

3-Achsen-Halterung:
Die Sensoren S201A und S201A-MLR könne um drei Achsen (x, y, z) rotieren.

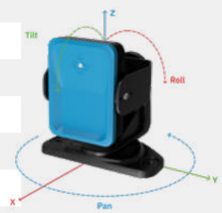

Inxpect product catalogue v3.7 - Copyright © 2026 Inxpect S.p.A. - All rights reserved. - inxpect.com - safety@inxpect.com - Designed and manufactured in Italy by Inxpect.
"Inxpect" and its logo are registered trademarks of Inxpect S.p.A. - Technical specifications subject to change without notice. - All pictures shown are for illustration purposes only.

S203A-WLT

Scannen Sie den QR-Code, um die Seite mit den rechtlichen Hinweisen zu öffnen

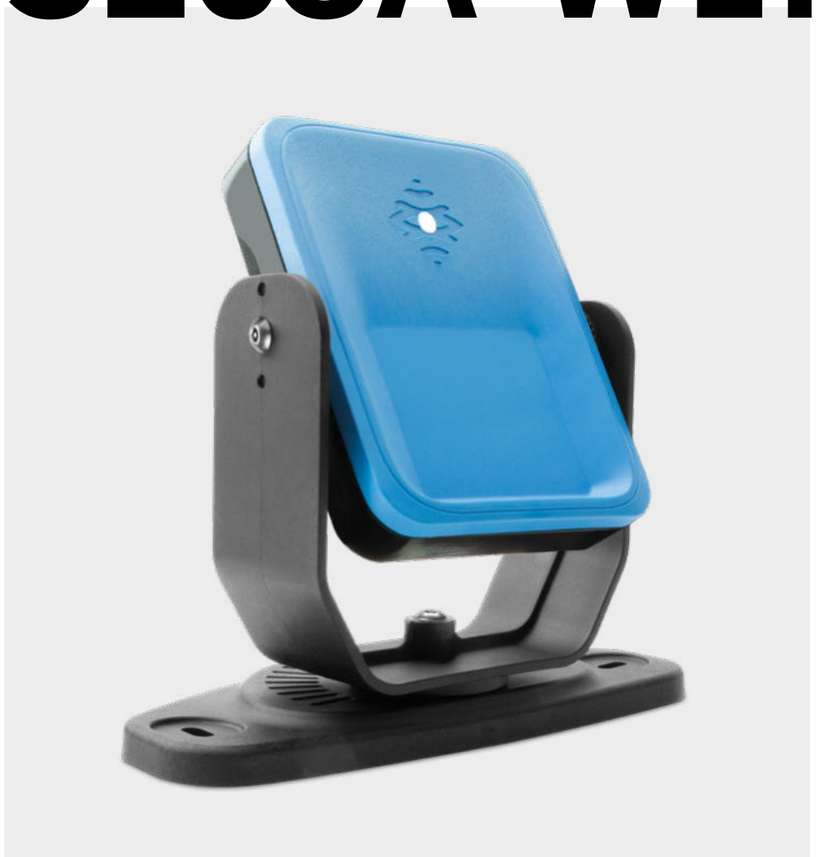

200 SERIES 9 M *Pro Line 9m*

VERTICAL FOV 12°, 9M WITH THE TEACH-IN FUNCTION

Sicherheitsparameter:

- SIL2 (IEC 61508)
- PLd, Cat. 3 (ISO 13849)
- Performance Class D (IEC/TS 62998-1)

Inxpect product catalogue v3.7 - Copyright © 2026 Inxpect S.p.A. - All rights reserved. - inxpect.com - safety@inxpect.com - Designed and manufactured in Italy by Inxpect.
"Inxpect" and its logo are registered trademarks of Inxpect S.p.A. - Technical specifications subject to change without notice. - All pictures shown are for illustration purposes only.

S203A-WLT

Vertical FOV 12°, 9m with the Teach-In function

Der Sensor **S203A-WLT** bietet nicht nur ein erweitertes Erfassungsfeld mit einem vertikalen Erfassungswinkel von 12°, sondern unterstützt im Vergleich zum Basismodell S203A-WT auch höhere Geschwindigkeiten (4 m/s) und eine größere Reichweiten (9 Meter).

Mit der Teach-In Funktion legt der Sensor die Reichweite des letzten Erfassungsfeldes entsprechend der Entfernung des nächstgelegenen statischen Ziels fest, das innerhalb eines vorgegebenen Volumens, dem sogenannten „Lernbereich", erkannt wurde.

Teach-In Funktion

Sobald das Erfassungsfeld jedes Sensors eingestellt wurde, kann sich die Umgebung aufgrund industrieller Prozesse oder betrieblicher Aktivitäten verändern. In solchen Fällen können die Sensoren durch die neuen Umgebungsbedingungen beeinträchtigt werden, was möglicherweise zu unerwünschten Alarmen führt oder dazu, dass Bereiche vom Radarsystem nicht mehr abgedeckt werden. Die Teach-in Funktion behebt dieses Problem: Wenn die Funktion über einen Eingang aktiviert wird, wechseln alle Sensoren in die „Lernphase", wodurch sie sich an die veränderte Umgebung anpassen können.

Nach der Aktivierung beginnt der Teach-In Lernvorgang. Alle Sensoren wechseln in die Lernphase und erkennen so das nächstgelegene Objekt im Bereich.

Am Ende der Lernphase werden die Sensoren mit den neuen Erfassungsabständen aktualisiert, sodass der Bediener sicher weiterarbeiten kann.

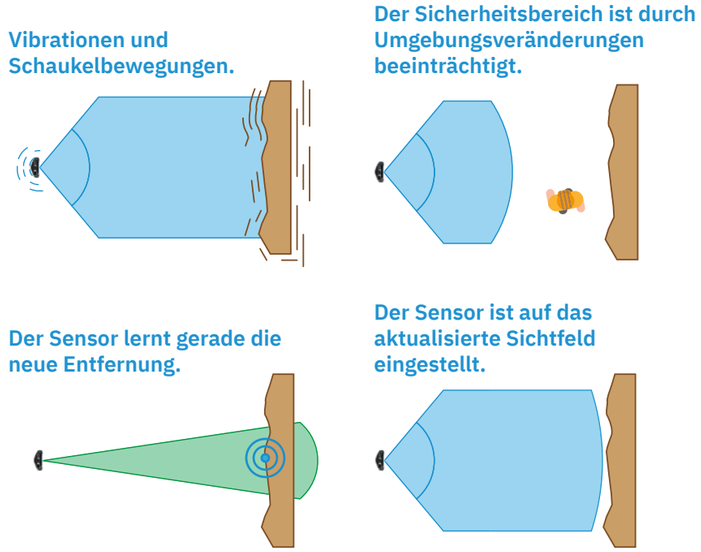

TEACH-IN
ADAPTIVE SAFETY ON DEMAND

Part No. **90306111.5A1**

9m Range sensor | **4s** Restart timeout | **4 m/s** Max target speed | **12°** Vertical plane | **RCS** Selectable | **Teach-In Funktion**

Technische Details

Frequenz	Millimeterwellen-V-Band: 60 GHz
Anschlüsse	Zwei 5-pin M12 Anschlüsse (1 male and 1 female)
CAN-Bus-Abschlusswiderstand	120 Ω (nicht mitgeliefert, zur Installation mit Abschlussstecker)
Stromversorgung	12 V dc ± 20%, durch Steuerungseinheit
Energieverbrauch	2.2 W
Stärke des Schutzes	IP67
Betriebstemperatur	Von -30 bis +60 °C (-22 to +140 °F)
Gehäusematerial	Sensor: PA66 (vorne) + Aluminium (hinten) | Halterung: PA66 und Glasfaser (GF)

3-Achsen-Halterung:
Die Sensoren S201A und S201A-MLR könne um drei Achsen (x, y, z) rotieren.

Inxpect product catalogue v3.7 - Copyright © 2026 Inxpect S.p.A. - All rights reserved. - inxpect.com - safety@inxpect.com - Designed and manufactured in Italy by Inxpect.
"Inxpect" and its logo are registered trademarks of Inxpect S.p.A. - Technical specifications subject to change without notice. - All pictures shown are for illustration purposes only.

CONTROL UNITS

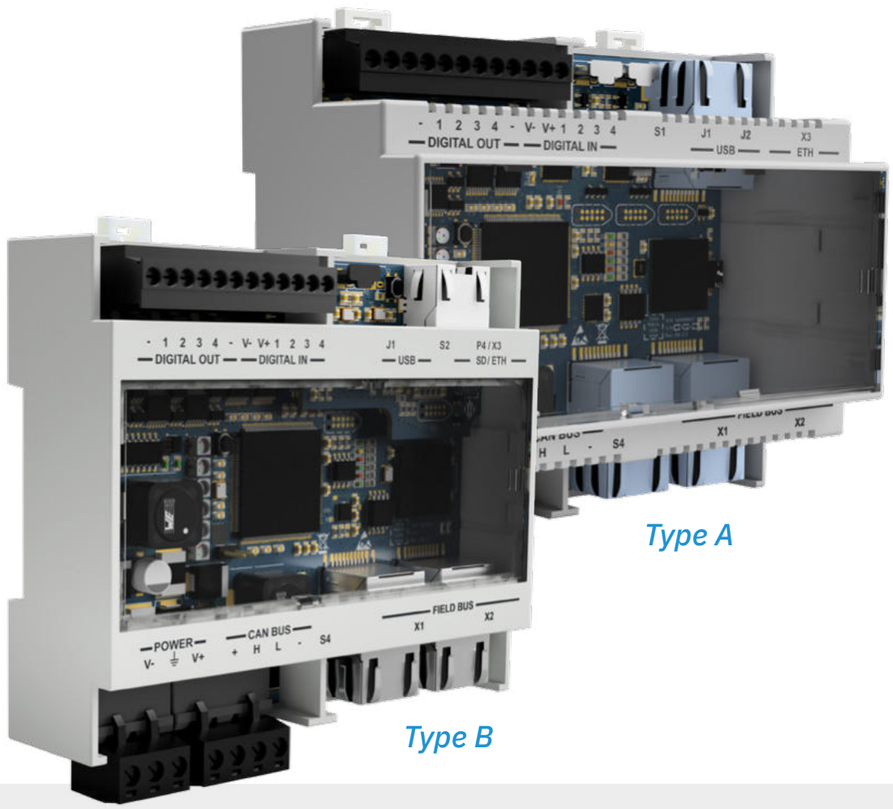

Welche Steuerungseinheit passt zu meinen Bedürfnissen?

Inxpect product catalogue v3.7 - Copyright © 2026 Inxpect S.p.A. - All rights reserved. - inxpect.com - safety@inxpect.com - Designed and manufactured in Italy by Inxpect.
"Inxpect" and its logo are registered trademarks of Inxpect S.p.A. - Technical specifications subject to change without notice. - All pictures shown are for illustration purposes only.

CONTROL UNITS

Technische Spezifikationen

IEC TS 61496-5 certified · CERTIFIED · SIL2 PLd CERTIFIED

Digitale Ein-/Ausgänge
FÜR ALLE VERSIONEN

SD-Kartensteckplatz für Datensicherung und -wiederherstellung
NUR BEI DER VERSION TYP B

Flache Bauweise
NUR VERSION TYP B

TYP A	C201A		C202A	C203A
Verbindung	PROFIsafe+MODBUS	FSoE+MODBUS	MODBUS	-
Konfiguration	Ethernet + USB	Ethernet + USB	Ethernet + USB	USB
Dynamische Einstellung der Erfassungsbereiche	bis zu 32 dynamische Konfigurationen	bis zu 32 dynamische Konfigurationen	bis zu 8 dynamische Konfigurationen	bis zu 8 dynamische Konfigurationen

TYP B SD Kartensteckplatz für Datensicherung und -wiederherstellung	C201B			C202B	C203B
Verbindung	PROFIsafe+ MODBUS	FSoE+ MODBUS	CIP Safety™+ MODBUS	MODBUS	-
Konfiguration	Ethernet+USB	Ethernet+USB	Ethernet+USB	Ethernet+USB	USB
Dynamische Einstellung der Erfassungsbereiche	bis zu 32 dynamische Konfigurationen	bis zu 32 dynamische Konfigurationen	bis zu 32 dynamische Konfigurationen	bis zu 8 dynamische Konfigurationen	bis zu 8 dynamische Konfigurationen

Die Steuerungseinheiten sind in verschiedenen Produktreihen erhältlich (Core und eXtended).
Die eXtended-Reihe wird vom neuen Inxpect Safety Studio unterstützt.

Inxpect product catalogue v3.7 - Copyright © 2026 Inxpect S.p.A. - All rights reserved. - inxpect.com - safety@inxpect.com - Designed and manufactured in Italy by Inxpect.
"Inxpect" and its logo are registered trademarks of Inxpect S.p.A. - Technical specifications subject to change without notice. - All pictures shown are for illustration purposes only.

C201 PROFIsafe

Scannen Sie den QR-Code, um die Seite mit den rechtlichen Hinweisen zu öffnen

Control Unit 200 SERIES

PROFIsafe, Ethernet and digital I/O

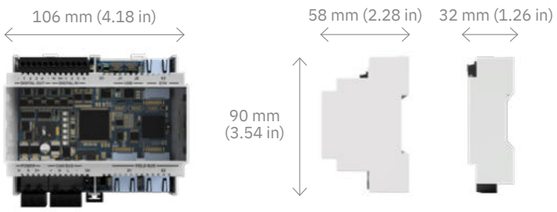

Sicherheitsparameter:

- SIL2 (IEC 61508)
- PLd, Cat. 3 (ISO 13849)
- Performance Class D (IEC/TS 62998-1)

Inxpect product catalogue v3.7 - Copyright © 2026 Inxpect S.p.A. - All rights reserved. - inxpect.com - safety@inxpect.com - Designed and manufactured in Italy by Inxpect.
"Inxpect" and its logo are registered trademarks of Inxpect S.p.A. - Technical specifications subject to change without notice. - All pictures shown are for illustration purposes only.

C201A | C201B

PROFIsafe, Ethernet and digital I/O

C201 ist Inxpect fortschrittlichste Steuerungseinheit mit einer breiten Auswahl an Kommunikationsoptionen. Die Inxpect Safety Software ermöglicht die Konfiguration der Empfindlichkeitsstufen, der Sicherheitsfunktionen, der Größe der Erkennungsfelder und der Funktionalität der E/A-Anschlüsse der Steuerungseinheit.

Sicherheits-Feldbus
Unterstützt derzeit das PROFIsafe-Feldbusprotokoll.

Sicheres Ethernet
Fernkonfiguration und -verwaltung, geschützt durch Cyber-Sicherheitsprotokolle nach Industriestandard.

USB
Option zur lokalen Konfiguration.

Digitale Eingänge
Das System verfügt über zwei zweikanalige TYPE3-Eingänge. Alternativ können die vier Kanäle auch als einkanalige Digitaleingänge (Kategorie 2) verwendet werden.
Folgende Funktionen können verarbeitet werden:

- Muting-Signal
- Not-Aus-Signal
- Wiederanlaufsignal

Vier Ausgangssignal-Schaltgeräte

Als Sicherheitsausgänge: zwei zweikanalige Sicherheits-OSSDs.

Als Hilfs-Ausgänge: vier Hilfs-Ausgänge, die zur Signalisierung von Wiederanlauf Rückmeldung, Störung, Muting Status konfiguriert werden können.

Dynamische Einstellung der Erkennungsfelder
Die PROFIsafe-Verbindung ermöglicht es, dass bis zu 32 Konfigurationen in Echtzeit umschaltbar sind.

SD Sicherung, SD Wiederherstellung
Konfigurationen und Anmeldedaten können über eine microSD-Karte gespeichert und wiederhergestellt werden (nur für **C201B**).

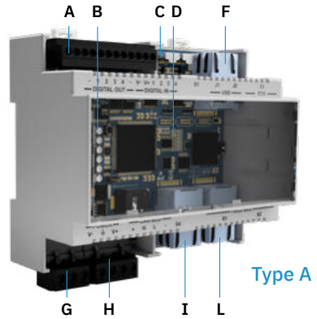

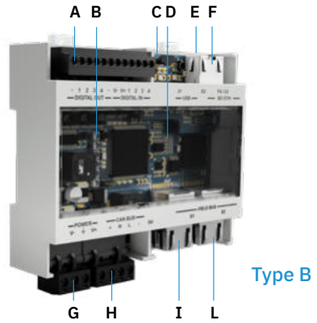

A - E/A-Anschluss
B - System-Status-LED
C - Micro-USB-Anschluss
D - Fieldbus-Status-LED
E - SD card (nur für **C201B**)
F - Ethernet-Anschluss
G - Stromversorgungsanschluss
H - Anschluss für CAN-Bus und Sensor-Stromversorgung
I - Ethernet-Feldbusanschluss Nr. 1
L - Ethernet-Feldbusanschluss Nr. 2

Technische Details

SD Sicherung/ Wiederherstellung TYPE B

PROFIsafe und MODBUS

Type A

C201A-PNS [Core Line]
Part No. **90301011**

NEW C201A-PX1 [eXtended Line]*
Part No. **90301011.2B0**

Type B

C201B-P [Core Line]
Part No. **90301111**

NEW C201B-PX1 [eXtended Line]*
Part No. **90301111.2B0**

Ausgänge	4 Ausgänge Signalvermittlungsgeräte (OSSDs) oder 2 zweikanalige Sicherheitsausgänge
Sicherheitsausgänge	High-Side-Ausgänge (mit erweiterter Schutzfunktion) Max. Spannung: 30 V dc | Max. Strom: 0.4 A | Max. Leistung: 12 W
Eingänge	2 Zweikanal-TYPE3-Digitaleingänge mit gemeinsamem GND 4 einkanalige TYPE 3-Digitaleingänge mit gemeinsamem GND
Feldbus-Schnittstelle	Ethernet-basierte Schnittstelle mit verschiedenen Standard-Feldbussen (z.B.PROFIsafe)
MODBUS-Schnittstelle	Ethernet Schnittstelle für Echtzeit Datenüberwachung
Energieversorgung	24 V dc (20–28 V dc) Maximalspannung: 1 A (kein OSSD)
Maximaler Stromverbrauch	5 W (kein OSSD)
Zusammenbau	DIN guide
Stärke des Schutzes	IP20
Terminals	Sektion: 1 mm^2 | Maximalspannung: 4 A mit 1 mm^2 Kabeln
System Konfiguration	Ethernet, USB

***Die eXtended Line unterstützt die neuen erweiterten Funktionen, sowie die S202A-Sensoren und das Inxpect Safety Studio.**

Inxpect product catalogue v3.7 - Copyright © 2026 Inxpect S.p.A. - All rights reserved. - inxpect.com - safety@inxpect.com - Designed and manufactured in Italy by Inxpect.
"Inxpect" and its logo are registered trademarks of Inxpect S.p.A. - Technical specifications subject to change without notice. - All pictures shown are for illustration purposes only.

C201 FSoE

Scannen Sie den QR-Code, um die Seite mit den rechtlichen Hinweisen zu öffnen

Control Unit 200 SERIES

FSoE, Ethernet and digital I/O

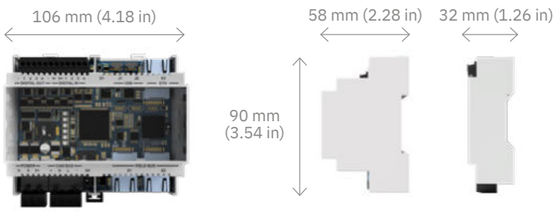

Sicherheitsparameter:

- SIL2 (IEC 61508)
- PLd, Cat. 3 (ISO 13849)
- Performance Class D (IEC/TS 62998-1)

Inxpect product catalogue v3.7 - Copyright © 2026 Inxpect S.p.A. - All rights reserved. - inxpect.com - safety@inxpect.com - Designed and manufactured in Italy by Inxpect.
"Inxpect" and its logo are registered trademarks of Inxpect S.p.A. - Technical specifications subject to change without notice. - All pictures shown are for illustration purposes only.

C201A | C201B

FSoE, Ethernet and digital I/O

C201 ist Inxpect fortschrittlichste Steuerungseinheit mit einer breiten Auswahl an Kommunikationsoptionen. Die Inxpect Safety Software ermöglicht die Konfiguration der Empfindlichkeitsstufen, der Sicherheitsfunktionen, der Größe der Erkennungsfelder und der Funktionalität der E/A-Anschlüsse der Steuerungseinheit.

Sicherheits-Feldbus
Unterstützt derzeit das Safety over EtherCAT®. (FSoE) Feldbus-Protokoll.

Sicheres Ethernet
Fernkonfiguration und -verwaltung, geschützt durch Cyber-Sicherheitsprotokolle nach Industriestandard.

USB
Option zur lokalen Konfiguration.

Digital inputs
Das System verfügt über zwei zweikanalige TYPE3-Eingänge. Alternativ können die vier Kanäle auch als einkanalige Digitaleingänge (Kategorie 2) verwendet werden.
Folgende Funktionen können verarbeitet werden:

- Muting-Signal
- Not-Aus-Signal
- Wiederanlaufsignal

Vier Ausgangssignal-Schaltgeräte
Als Sicherheitsausgänge: zwei zweikanalige Sicherheits-OSSDs.
Als Hilfs-Ausgänge: vier Hilfs-Ausgänge, die zur Signalisierung von Wiederanlauf Rückmeldung, Störung, Muting Status konfiguriert werden können.

Dynamische Einstellung der Erkennungsfelder
Die PROFIsafe-Verbindung ermöglicht es, dass bis zu 32 Konfigurationen in Echtzeit umschaltbar sind.

SD Sicherung, SD Wiederherstellung
Konfigurationen und Anmeldedaten können über eine microSD-Karte gespeichert und wiederhergestellt werden (nur für **C201B**).

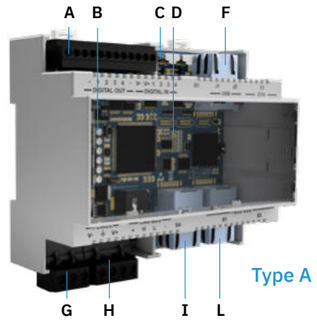

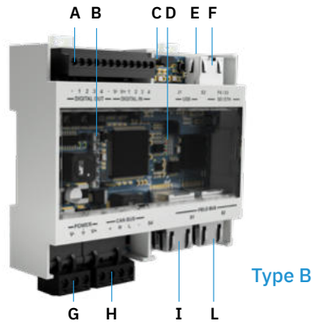

A - E/A-Anschluss
B - System-Status-LED
C - Micro-USB-Anschluss
D - Fieldbus-Status-LED
E - SD card (nur für **C201B**)
F - Ethernet-Anschluss
G - Stromversorgungsanschluss
H - Anschluss für CAN-Bus und Sensor-Stromversorgung
I - Ethernet-Feldbusanschluss Nr. 1
L - Ethernet-Feldbusanschluss Nr. 2

Technische Details

SD Sicherung/ Wiederherstellung TYPE B

FSoE und MODBUS

Type A

C201A-F [Core Line]
Part No. **90301012**

NEW C201A-FX1 [eXtended Line]*
Part No. **90301012.2B0**

Type B

C201B-F [Core Line]
Part No. **90301112**

NEW C201B-FX1 [eXtended Line]*
Part No. **90301112.2B0**

Ausgänge	4 Ausgänge Signalvermittlungsgeräte (OSSDs) oder 2 zweikanalige Sicherheitsausgänge
Sicherheitsausgänge	High-Side-Ausgänge (mit erweiterter Schutzfunktion) Max. Spannung: 30 V dc | Max. Strom: 0.4 A | Max. Leistung: 12 W
Eingänge	2 Zweikanal-TYPE3-Digitaleingänge mit gemeinsamem GND 4 einkanalige TYPE 3-Digitaleingänge mit gemeinsamem GND
Feldbus-Schnittstelle	Ethernet-basierte Sicherheitsfeldbusschnittstelle (Safety over EtherCAT® FSoE)
MODBUS-Schnittstelle	Ethernet Schnittstelle für Echtzeit Datenüberwachung
Energieversorgung	24 V dc (20–28 V dc) Maximalspannung: 1 A (kein OSSD)
Maximaler Stromverbrauch	5 W (kein OSSD)
Zusammenbau	DIN guide
Stärke des Schutzes	IP20
Terminals	Sektion: 1 mm² | Maximalspannung: 4 A mit 1 mm² Kabeln
System Konfiguration	Ethernet, USB

***Die eXtended Line unterstützt die neuen erweiterten Funktionen, sowie die S202A-Sensoren und das Inxpect Safety Studio.**

Inxpect product catalogue v3.7 - Copyright © 2026 Inxpect S.p.A. - All rights reserved. - inxpect.com - safety@inxpect.com - Designed and manufactured in Italy by Inxpect.
"Inxpect" and its logo are registered trademarks of Inxpect S.p.A. - Technical specifications subject to change without notice. - All pictures shown are for illustration purposes only.

C201B CIP Safety™

Scannen Sie den QR-Code, um die Seite mit den rechtlichen Hinweisen zu öffnen

Control Unit 200 SERIES

CIP Safety™, Ethernet and digital I/O

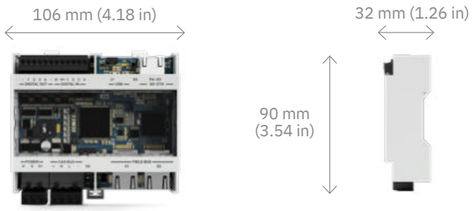

Sicherheitsparameter:

- SIL2 (IEC 61508)
- PLd, Cat. 3 (ISO 13849)
- Performance Class D (IEC/TS 62998-1)

Inxpect product catalogue v3.7 - Copyright © 2026 Inxpect S.p.A. - All rights reserved. - inxpect.com - safety@inxpect.com - Designed and manufactured in Italy by Inxpect.
"Inxpect" and its logo are registered trademarks of Inxpect S.p.A. - Technical specifications subject to change without notice. - All pictures shown are for illustration purposes only.

C201B-C

CIP Safety™, Ethernet and digital I/O

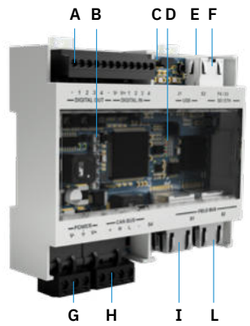

C201B-C bietet eine Sicherheitskommunikation auf der Basis von CIP Safety™ auf EtherNet/IP™. Die Inxpect Safety Software ermöglicht die Konfiguration der Empfindlichkeitsstufen, der Sicherheitsfunktionen, der Größe der Erkennungsfelder und der Funktionalität der E/A-Anschlüsse der Steuerungseinheit.

Sicherheits-Feldbus
CIP Safety™ auf EtherNet/IP™.

Sicheres Ethernet
Fernkonfiguration und -verwaltung, geschützt durch Cyber-Sicherheitsprotokolle nach Industriestandard.

USB
Option zur lokalen Konfiguration.

Digital inputs
Das System verfügt über zwei zweikanalige TYPE3-Eingänge. Alternativ können die vier Kanäle auch als einkanalige Digitaleingänge (Kategorie 2) verwendet werden.
Folgende Funktionen können verarbeitet werden:

- Muting-Signal
- Not-Aus-Signal
- Wiederanlaufsignal

Vier Ausgangssignal-Schaltgeräte
Als Sicherheitsausgänge: zwei zweikanalige Sicherheits-OSSDs.
Als Hilfs-Ausgänge: vier Hilfs-Ausgänge, die zur Signalisierung von Wiederanlauf Rückmeldung, Störung, Muting Status konfiguriert werden können.

Dynamische Einstellung der Erkennungsfelder
Die CIP Safety™-Verbindung ermöglicht es, dass bis zu 32 Konfigurationen in Echtzeit umschaltbar sind.

SD Sicherung, SD Wiederherstellung
Konfigurationen und Anmeldedaten können über eine microSD-Karte gespeichert und wiederhergestellt werden.

A - E/A-Anschluss
B - System-Status-LED
C - Micro-USB-Anschluss
D - Status-LED
E - SD card
F - Ethernet-Anschluss
G - Stromversorgungsanschluss
H - Anschluss für CAN-Bus und Sensor-Stromversorgung
I - Ethernet-Feldbusanschluss Nr. 1
L - Ethernet-Feldbusanschluss Nr. 2

Technische Details

SD Sicherung/ Wiederherstellung TYPE B

CIP Safety™ und MODBUS

Type B

NEW

C201B-C [eXtended Line]*
Part No. **90301113.210**

Ausgänge	4 Ausgänge Signalvermittlungsgeräte (OSSDs) oder 2 zweikanalige Sicherheitsausgänge
Sicherheitsausgänge	High-Side-Ausgänge (mit erweiterter Schutzfunktion) Max. Spannung: 30 V dc | Max. Strom: 0.4 A | Max. Leistung: 12 W
Eingänge	2 Zweikanal-TYPE3-Digitaleingänge mit gemeinsamem GND 4 einkanalige TYPE 3-Digitaleingänge mit gemeinsamem GND
Feldbus-Schnittstelle	CIP Safety™ auf EtherNet/IP™
MODBUS-Schnittstelle	Ethernet Schnittstelle für Echtzeit Datenüberwachung
Energieversorgung	24 V dc (20–28 V dc) Maximalspannung: 1 A (kein OSSD)
Maximaler Stromverbrauch	5 W (kein OSSD)
Zusammenbau	DIN guide
Stärke des Schutzes	IP20
Terminals	Sektion: 1 mm² | Maximalspannung: 4 A mit 1 mm² Kabeln
System Konfiguration	Ethernet, USB

***Die eXtended Line unterstützt die neuen erweiterten Funktionen, sowie die S202A-Sensoren und das Inxpect Safety Studio.**

Inxpect product catalogue v3.7 - Copyright © 2026 Inxpect S.p.A. - All rights reserved. - inxpect.com - safety@inxpect.com - Designed and manufactured in Italy by Inxpect.
"Inxpect" and its logo are registered trademarks of Inxpect S.p.A. - Technical specifications subject to change without notice. - All pictures shown are for illustration purposes only.

C202 MODBUS

Scannen Sie den QR-Code, um die Seite mit den rechtlichen Hinweisen zu öffnen

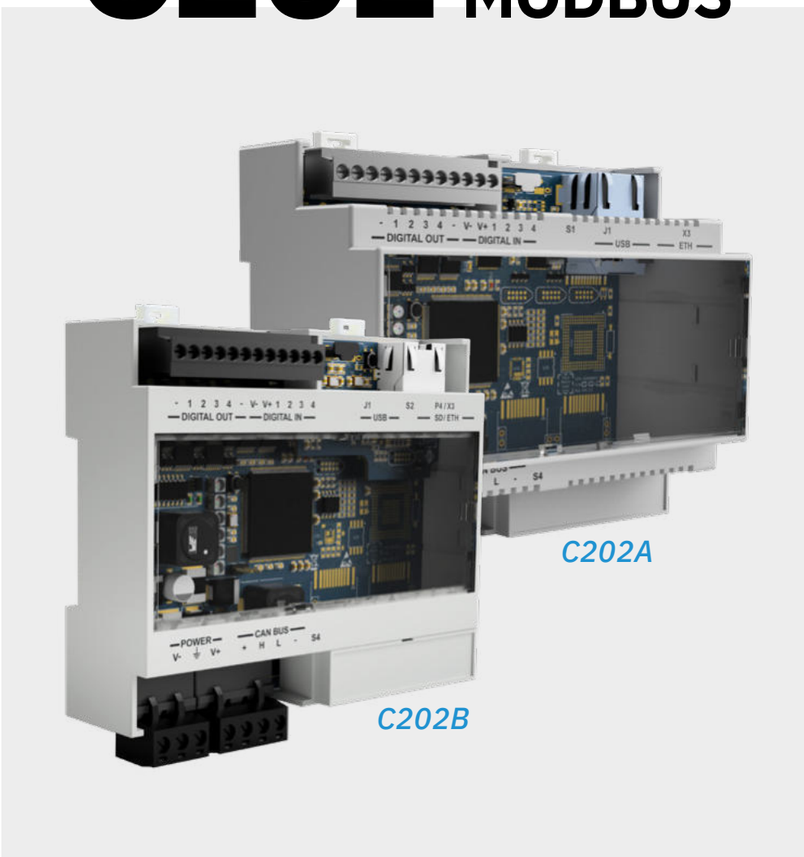

Control Unit 200 SERIES

Ethernet and digital I/O

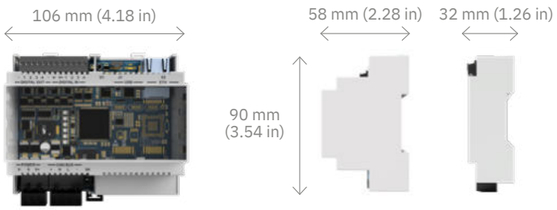

Sicherheitsparameter:

- SIL2 (IEC 61508)
- PLd, Cat. 3 (ISO 13849)
- Performance Class D (IEC/TS 62998-1)

Inxpect product catalogue v3.7 - Copyright © 2026 Inxpect S.p.A. - All rights reserved. - inxpect.com - safety@inxpect.com - Designed and manufactured in Italy by Inxpect.
"Inxpect" and its logo are registered trademarks of Inxpect S.p.A. - Technical specifications subject to change without notice. - All pictures shown are for illustration purposes only.

C202A | C202B

Ethernet and digital I/O

C202 bietet sowohl eine USB- als auch eine Ethernet Kommunikationsschnittstelle, die sowohl lokale als auch Fernkonfigurationsmöglichkeiten bieten. Die Inxpect Safety Software ermöglicht die Konfiguration der Empfindlichkeitsstufen, der Sicherheitsfunktionen, der Größe der Erkennungsfelder und der Funktionalität der E/A-Anschlüsse der Steuerungseinheit.

Sicheres Ethernet
Fernkonfiguration und -verwaltung, geschützt durch Cyber-Sicherheitsprotokolle nach Industriestandard.

USB
Option zur lokalen Konfiguration.

Digital inputs
Das System verfügt über zwei zweikanalige TYPE3-Eingänge. Alternativ können die vier Kanäle auch als einkanalige Digitaleingänge (Kategorie 2) verwendet werden.
Folgende Funktionen können verarbeitet werden:

- Muting-Signal
- Not-Aus-Signal
- Wiederanlaufsignal

Vier Ausgangssignal-Schaltgeräte
Als Sicherheitsausgänge: zwei zweikanalige Sicherheits-OSSDs.

Als Hilfs-Ausgänge: vier Hilfs-Ausgänge, die zur Signalisierung von Wiederanlauf Rückmeldung, Störung, Muting Status konfiguriert werden können.

Dynamische Einstellung der Erkennungsfelder
Die PROFIsafe-Verbindung ermöglicht es, dass bis zu 8 Konfigurationen in Echtzeit umschaltbar sind.

SD Sicherung, SD Wiederherstellung
Konfigurationen und Anmeldedaten können über eine microSD-Karte gespeichert und wiederhergestellt werden (nur für **C202B**).

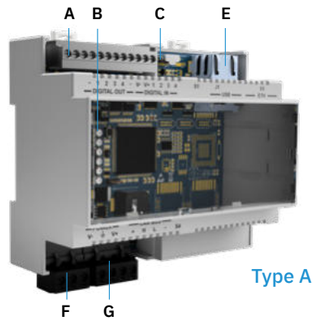

Type A

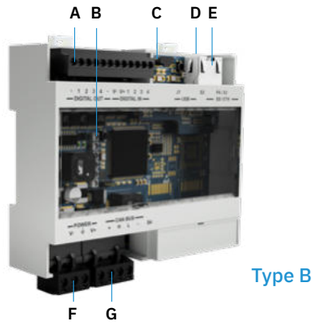

Type B

A - E/A-Anschluss
B - System-Status-LED
C - Micro-USB-Anschluss
D - SD card (nur für **C202B**)
E - Ethernet-Anschluss
F - Stromversorgungsanschluss
G - Anschluss für CAN-Bus und Sensor-Stromversorgung

Technische Details

SD Sicherung/ Wiederherstellung TYPE B

MODBUS

Type A

C202A [Core Line]
Part No. **90303011**

NEW C202A-X1 [eXtended Line]*
Part No. **90303011.2B0**

Type B

C202B [Core Line]
Part No. **90303111**

NEW C202B-X1 [eXtended Line]*
Part No. **90303111.2B0**

Ausgänge	4 Ausgänge Signalvermittlungsgeräte (OSSDs) oder 2 zweikanalige Sicherheitsausgänge
Sicherheitsausgänge	High-Side-Ausgänge (mit erweiterter Schutzfunktion) Max. Spannung: 30 V dc | Max. Strom: 0.4 A | Max. Leistung: 12 W
Eingänge	2 Zweikanal-TYPE3-Digitaleingänge mit gemeinsamem GND 4 einkanalige TYPE 3-Digitaleingänge mit gemeinsamem GND
MODBUS-Schnittstelle	Ethernet Schnittstelle für Echtzeit Datenüberwachung
Energieversorgung	24 V dc (20–28 V dc) Maximalspannung: 1 A (kein OSSD)
Maximaler Stromverbrauch	5 W (kein OSSD)
Zusammenbau	DIN guide
Stärke des Schutzes	IP20
Terminals	Sektion: 1 mm² | Maximalspannung: 4 A mit 1 mm² Kabeln
System Konfiguration	Ethernet, USB

***Die eXtended Line unterstützt die neuen erweiterten Funktionen, sowie die S202A-Sensoren und das Inxpect Safety Studio.**

Inxpect product catalogue v3.7 - Copyright © 2026 Inxpect S.p.A. - All rights reserved. - inxpect.com - safety@inxpect.com - Designed and manufactured in Italy by Inxpect.
"Inxpect" and its logo are registered trademarks of Inxpect S.p.A. - Technical specifications subject to change without notice. - All pictures shown are for illustration purposes only.

C203 USB

Scannen Sie den QR-Code, um die Seite mit den rechtlichen Hinweisen zu öffnen

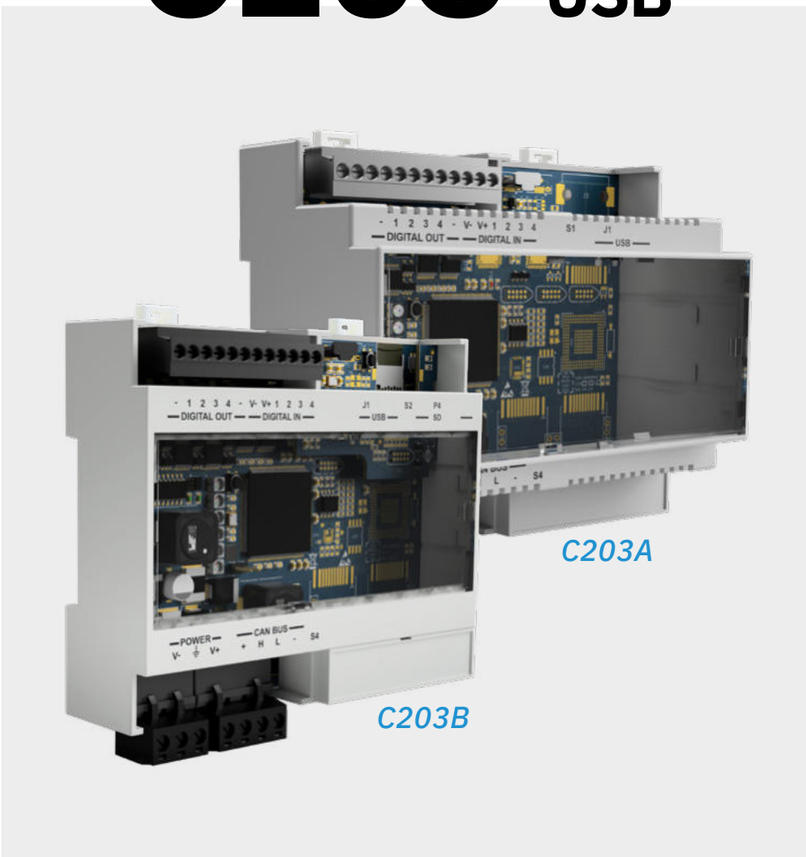

Control Unit 200 SERIES

Digital I/O

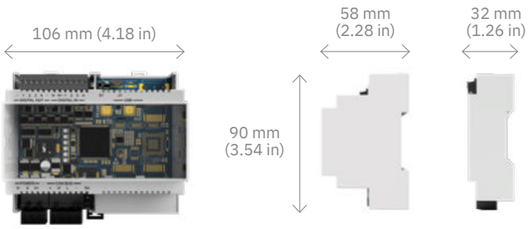

Sicherheitsparameter:

- SIL2 (IEC 61508)
- PLd, Cat. 3 (ISO 13849)
- Performance Class D (IEC/TS 62998-1)

Inxpect product catalogue v3.7 - Copyright © 2026 Inxpect S.p.A. - All rights reserved. - inxpect.com - safety@inxpect.com - Designed and manufactured in Italy by Inxpect.
"Inxpect" and its logo are registered trademarks of Inxpect S.p.A. - Technical specifications subject to change without notice. - All pictures shown are for illustration purposes only.

C203A | C203B

Digital I/O

C203 bietet grundlegende, aber robuste Steuerungs-Funktionen für jeden Inxpect-Sicherheitsradarsensor. Die Inxpect Safety Software konfiguriert über USB die Empfindlichkeitsstufen, die Sicherheitsfunktionen, die Größe der Erkennungsfelder und die Funktionalität der E/A-Ports des Steuergeräts.

USB
Option zur lokalen Konfiguration.

Digital inputs
Das System verfügt über zwei zweikanalige TYPE3-Eingänge. Alternativ können die vier Kanäle auch als einkanalige Digitaleingänge (Kategorie 2) verwendet werden.
Folgende Funktionen können verarbeitet werden:

- Muting-Signal
- Not-Aus-Signal
- Wiederanlaufsignal

Vier Ausgangssignal-Schaltgeräte
Als Sicherheitsausgänge: zwei zweikanalige Sicherheits-OSSDs.
Als Hilfs-Ausgänge: vier Hilfs-Ausgänge, die zur Signalisierung von Wiederanlauf Rückmeldung, Störung, Muting Status konfiguriert werden können.

Dynamische Einstellung der Erkennungsfelder
Die PROFIsafe-Verbindung ermöglicht es, dass bis zu 8 Konfigurationen in Echtzeit umschaltbar sind.

SD Sicherung, SD Wiederherstellung
Konfigurationen und Anmeldedaten können über eine microSD-Karte gespeichert und wiederhergestellt werden (nur für **C203B**).

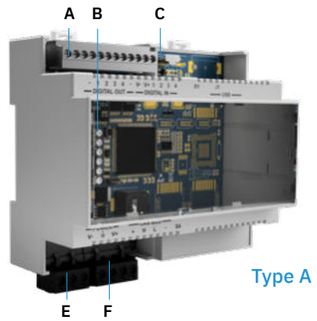

Type A

Type B

A - E/A-Anschluss
B - System-Status-LED
C - Micro-USB-Anschluss
D - SD card (nur für **C203B**)
E - Stromversorgungsanschluss
F - Anschluss für CAN-Bus und Sensor-Stromversorgung

Technische Details

SD Sicherung/ Wiederherstellung TYPE B

Type A

C203A [Core Line]
Part No. **90304011**

NEW C203A-X1 [eXtended Line]*
Part No. **90304011.2B0**

Type B

C203B [Core Line]
Part No. **90304111**

NEW C203B-X1 [eXtended Line]*
Part No. **90304111.2B0**

Ausgänge	4 Ausgänge Signalvermittlungsgeräte (OSSDs) oder 2 zweikanalige Sicherheitsausgänge
Sicherheitsausgänge	High-Side-Ausgänge (mit erweiterter Schutzfunktion) Max. Spannung: 30 V dc | Max. Strom: 0.4 A | Max. Leistung: 12 W
Eingänge	2 Zweikanal-TYPE3-Digitaleingänge mit gemeinsamem GND 4 einkanalige TYPE 3-Digitaleingänge mit gemeinsamem GND
Energieversorgun	24 V dc (20–28 V dc) Maximalspannung: 1 A (kein OSSD)
Maximaler Stromverbrauch	5 W (no OSSD)
Zusammenbau	DIN guide
Stärke des Schutzes	IP20
Terminals	Sektion: 1 mm² | Maximalspannung: 4 A mit 1 mm² Kabeln
System Konfiguration	USB

***Die eXtended Line unterstützt die neuen erweiterten Funktionen, sowie die S202A-Sensoren und das Inxpect Safety Studio.**

Inxpect product catalogue v3.7 - Copyright © 2026 Inxpect S.p.A. - All rights reserved. - inxpect.com - safety@inxpect.com - Designed and manufactured in Italy by Inxpect.
"Inxpect" and its logo are registered trademarks of Inxpect S.p.A. - Technical specifications subject to change without notice. - All pictures shown are for illustration purposes only.

RUGGEDIZED CONTROL UNITS

C202B-RA

C201B-RA-P/-F/-C

Welche Steuerungseinheit passt zu meinen Bedürfnissen?

Die robusten Steuerungseinheiten sind nur in der eXtended Line erhältlich und werden daher vom neuen Inxpect Safety Studio unterstützt.

Inxpect product catalogue v3.7 - Copyright © 2026 Inxpect S.p.A. - All rights reserved. - inxpect.com - safety@inxpect.com - Designed and manufactured in Italy by Inxpect.
"Inxpect" and its logo are registered trademarks of Inxpect S.p.A. - Technical specifications subject to change without notice. - All pictures shown are for illustration purposes only.

RUGGEDIZED CONTROL UNITS

Technische Spezifikationen

INDUSTRIE-STECKVERBINDER

Ethernet Schnittstelle

E/A-Anschluss

Stromeingang/ -ausgang

RUGGEDIZED CONTROL UNITS	C201B-RA-P	C201B-RA-F	C201B-RA-C	C202B-RA
Verbindung	PROFIsafe	FSoE	CIP Safety™	-
Konfiguration	Ethernet	Ethernet	Ethernet	Ethernet
Dynamische Einstellung der Erfassungsbereiche	bis zu 32 dynamische Konfigurationen	bis zu 32 dynamische Konfigurationen	bis zu 32 dynamische Konfigurationen	bis zu 8 dynamische Konfigurationen

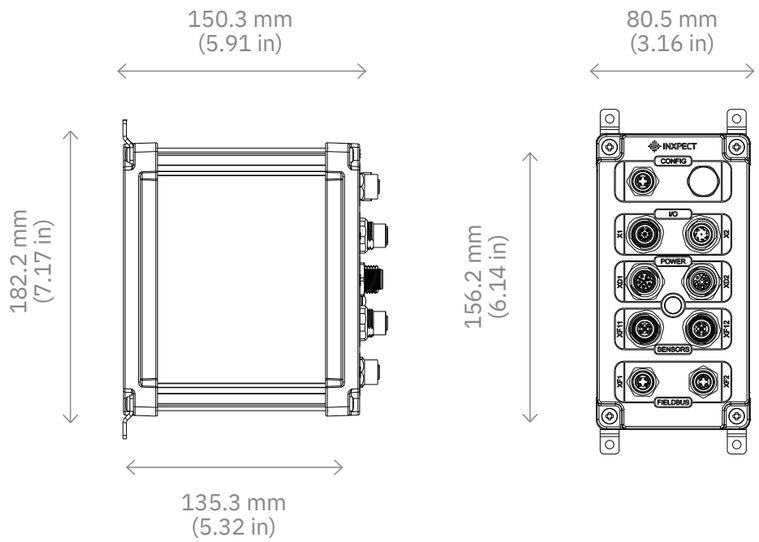

Scannen Sie den QR-Code, um die rechtlichen Hinweisen zu öffnen

Zertifikaten

CERTIFIED · SIL2 PLd CERTIFIED · Certified by TÜV SÜD · RoHS 2002/95/EC · UK CA

Inxpect product catalogue v3.7 - Copyright © 2026 Inxpect S.p.A. - All rights reserved. - inxpect.com - safety@inxpect.com - Designed and manufactured in Italy by Inxpect.
"Inxpect" and its logo are registered trademarks of Inxpect S.p.A. - Technical specifications subject to change without notice. - All pictures shown are for illustration purposes only.

UNÜBERTROFFENE ZUVERLÄSSIGKEIT UND LANGLEBIGKEIT

Entdecken Sie die auf dem neuesten Stand der Technik und robusteste Inxpect-Steuerungseinheit, die selbst unter den härtesten Bedingungen eine außergewöhnliche Leistung erbringt und damit die ideale Wahl für anspruchsvolle Umgebungen und industrielle Anwendungen ist.

IP67 protection

Wichtigste Merkmale:
IP67-Zertifizierung: Maximaler Schutz gegen Staub und Wasser
Temperaturbereich: [-30, +50]°C

Widerstandsfähigkeit gegen Vibrationen gemäß:
- **IEC 60068-2-64 Fh** (Geräte in Radfahrzeugen, Spektrum A.3)
- **IEC/EN 61496-1:2020** (Installationen für Bodenfahrzeuge, 5M3)
- **ISO 15003:2019** (Landmaschinen, L3)

Ideale Einsatzgebiete:
Schwerindustrie: Perfekt für Umgebungen mit hohem Staub- und Feuchtigkeitsaufkommen.
Landwirtschaft: Widersteht den Witterungsbedingungen und Bodenverhältnissen.
Baugewerbe: Zuverlässig auf Baustellen, unempfindlich gegen Staub und Vibrationen.

Das System ist mit der Steuerungseinheit vom **Type B** ausgestattet.

C201B-RA-F

FSoE, Ethernet & digitale E/A

Part No. 90301B12.210

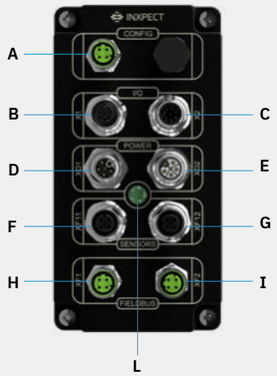

A - Ethernet-Anschluss
B - E/A Anschluss (Ausgang)
C - E/A Anschluss (Eingang)
D - Strom IN Anschluss
E - Strom OUT Anschluss
F - Sensors Anschluss
G - Sensors Anschluss
H - Fieldbus Anschluss
I - Fieldbus Anschluss
L - Betriebsstatus LED

C201B-RA-C

CIP Safety™, Ethernet & digitale E/A

Part No. 90301B13.210

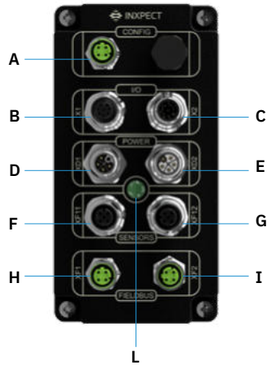

A - Ethernet-Anschluss
B - E/A Anschluss (Ausgang)
C - E/A Anschluss (Eingang)
D - Strom IN Anschluss
E - Strom OUT Anschluss
F - Sensors Anschluss
G - Sensors Anschluss
H - Fieldbus Anschluss
I - Fieldbus Anschluss
L - Betriebsstatus LED

C201B-RA-P

PROFIsafe, Ethernet & digitale E/A

Part No. 90301B11.210

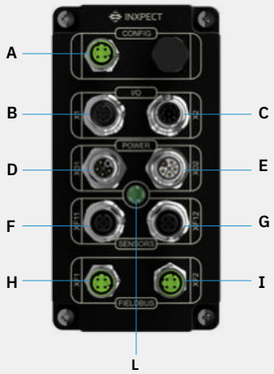

A - Ethernet-Anschluss
B - E/A Anschluss (Ausgang)
C - E/A Anschluss (Eingang)
D - Strom IN Anschluss
E - Strom OUT Anschluss
F - Sensors Anschluss
G - Sensors Anschluss
H - Fieldbus Anschluss
I - Fieldbus Anschluss
L - Betriebsstatus LED

C202B-RA

Ethernet & digitale E/A

Part No. 90303B11.210

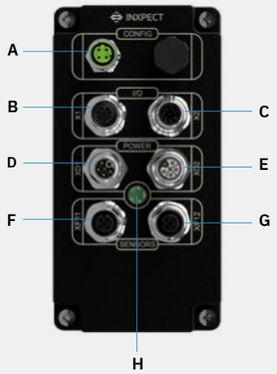

A - Ethernet-Anschluss
B - E/A Anschluss (Ausgang)
C - E/A Anschluss (Eingang)
D - Strom IN Anschluss
E - Strom OUT Anschluss
F - Sensors Anschluss
G - Sensors Anschluss
H - Betriebsstatus LED

Inxpect product catalogue v3.7 - Copyright © 2026 Inxpect S.p.A. - All rights reserved. - inxpect.com - safety@inxpect.com - Designed and manufactured in Italy by Inxpect.
"Inxpect" and its logo are registered trademarks of Inxpect S.p.A. - Technical specifications subject to change without notice. - All pictures shown are for illustration purposes only.

Inxpect product catalogue v3.7 - Copyright © 2026 Inxpect S.p.A. - All rights reserved. - inxpect.com - safety@inxpect.com - Designed and manufactured in Italy by Inxpect.
"Inxpect" and its logo are registered trademarks of Inxpect S.p.A. - Technical specifications subject to change without notice. - All pictures shown are for illustration purposes only.

Accessories

INDOOR

Einstellbares Schutzgehäuse

für Innen- und Außenanwendungen

Diese einstellbaren Schutzgehäuse werden für die Installation von Inxpect Radar Sensoren in rauen Innen- und Außenbereichen genutzt. Der Zweck der Halterung besteht darin, den Sensor in der gewünschten Höhe unterzubringen und ihn von den Seiten und von oben zu schützen.

INDOOR VERSION Part No. **90302ZAC**
30 Grad Neigung nach unten
(RAL1003 pulverbeschichtetes Metall)

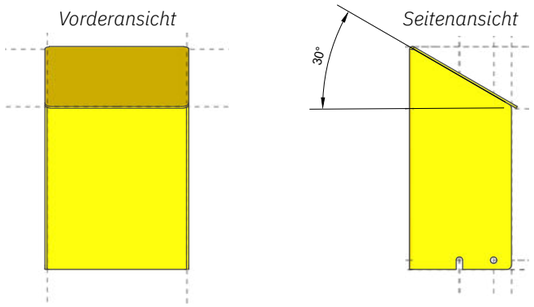

OUTDOOR

OUTDOOR VERSION Part No. **90302ZAD**
20 Grad Neigung nach oben
(RAL1003 pulverbeschichtetes Metall)

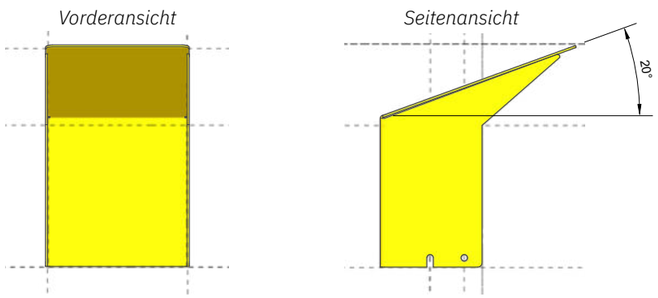

Metallschutz

für Radar Sensor 100 SERIES

[AISI 304 Rostfreier Stahl]

Part No. **90202ZAA**

Der Metallschutz sorgt dafür, dass Inxpect-Sensoren auch S101A unter schwierigsten Umgebungsbedingungen ihre beste Leistung erbringen. Dadurch wird die Immunität gegen falsche Erkennungen erhöht und die Möglichkeit von Schäden durch versehentliche Stöße verringert.

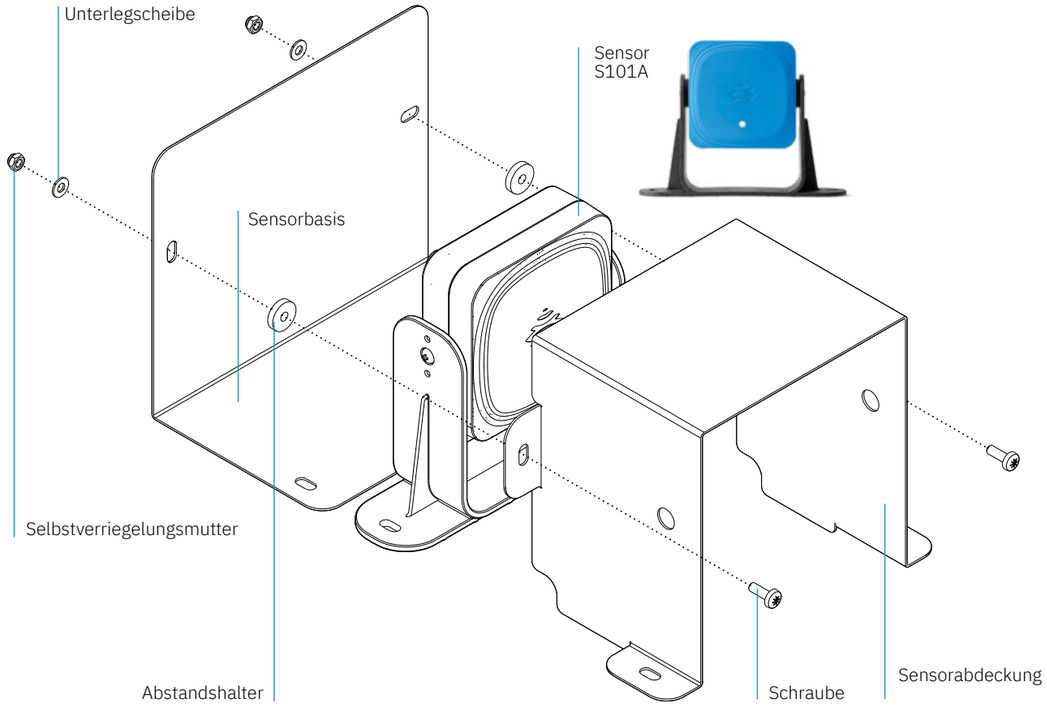

Inxpect product catalogue v3.7 - Copyright © 2026 Inxpect S.p.A. - All rights reserved. - inxpect.com - safety@inxpect.com - Designed and manufactured in Italy by Inxpect.
"Inxpect" and its logo are registered trademarks of Inxpect S.p.A. - Technical specifications subject to change without notice. - All pictures shown are for illustration purposes only.

Inxpect product catalogue v3.7 - Copyright © 2026 Inxpect S.p.A. - All rights reserved. - inxpect.com - safety@inxpect.com - Designed and manufactured in Italy by Inxpect.
"Inxpect" and its logo are registered trademarks of Inxpect S.p.A. - Technical specifications subject to change without notice. - All pictures shown are for illustration purposes only.

Metallhalterung

für die Inxpect SRE 200 Series

2-ACHSEN

Diese Halterung aus Metall ist als Ersatz für die originale Halterung aus Kunststoff der Sensoren aus der Serie 200 gedacht und eignet sich besonders gut für raue Umgebungsbedingungen im Innen - und Außenbereich.

Dadurch kann der Sensor einfach ausgetauscht werden, ohne den vorher eingestellten Neigungswinkel zu verändern. Das verhindert Fehleinstellungen und beschleunigt den Austausch.

Die Metallhalterung ist aus Edelstahl AISI 304 gefertigt und wiegt 473 g (1,04 lbs) in der 2-Achsen-Ausführung und 674 g (1,48 lbs) in der 3-Achsen-Ausführung.

mit Inxpect S201A

Vorderansicht *Seitenansichten*

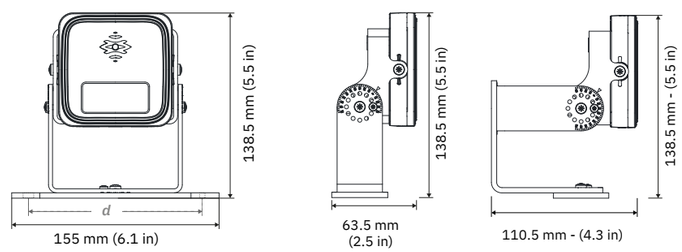

d (Mittel-zu-Mittel-Abstand) = 130 mm (5.1 in)
Langloch Ø = 5.2 mm (0.20 in)

3-ACHSEN

mit Inxpect S202A/S203A

Vorderansicht *Seitenansichten*

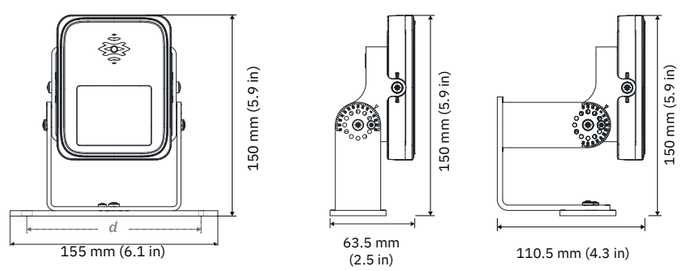

d (Mittel-zu-Mittel-Abstand) = 130 mm (5.1 in)
Langloch Ø = 5.2 mm (0.20 in)

Inxpect product catalogue v3.7 - Copyright © 2026 Inxpect S.p.A. - All rights reserved. - inxpect.com - safety@inxpect.com - Designed and manufactured in Italy by Inxpect.
"Inxpect" and its logo are registered trademarks of Inxpect S.p.A. - Technical specifications subject to change without notice. - All pictures shown are for illustration purposes only.

Accessories

Welche Kabel und Längen benötigen Sie für Ihr System?

Finden Sie es mit unserem Programm heraus:
Kabel Validierung (Melden Sie sich bei Inxpect Tools an).

Kabel

Steuerungseinheit zu Sensor:

CAN Bus, vollständig geschirmt.

Controllerseite: freie Kabel

Sensorseite: Stecker M12, Buchse, 5-polig, A-codiert, 90° abgewinkelt

Length	Radar Sensor 100 SERIES	Radar Sensor 200 SERIES
5 m	-	Part No. **08000110**
10 m	Part No. **08000004**	Part No. **08000111**
15 m	Part No. **08000006**	Part No. **08000112**
20 m	-	Part No. **08000113**

Sensor zu Sensor:

CAN Bus, vollständig geschirmt.

IN-Seite: Stecker M12, Buchse, 5-polig, A-codiert, um 90 ° abgewinkelt

OUT-Seite: Stecker M12, 5-polig, A-codiert, um 90 ° abgewinkelt

	Radar Sensor 100 SERIES	Radar Sensor 200 SERIES
1 m	-	Part No. **08000126**
3 m	Part No. **08000007**	Part No. **08000120**
5 m	-	Part No. **08000121**
10 m	-	Part No. **08000122**
15 m	Part No. **08000017**	Part No. **08000123**

Busabschluss:

M12, Stecker, 5-polig, A-codiert, gerade 180°, Widerstand 120 Ω

Inxpect product catalogue v3.7 - Copyright © 2026 Inxpect S.p.A. - All rights reserved. - inxpect.com - safety@inxpect.com - Designed and manufactured in Italy by Inxpect.
"Inxpect" and its logo are registered trademarks of Inxpect S.p.A. - Technical specifications subject to change without notice. - All pictures shown are for illustration purposes only.

Inxpect Safety Radar Equipment

ANWENDUNGSFÄLLE

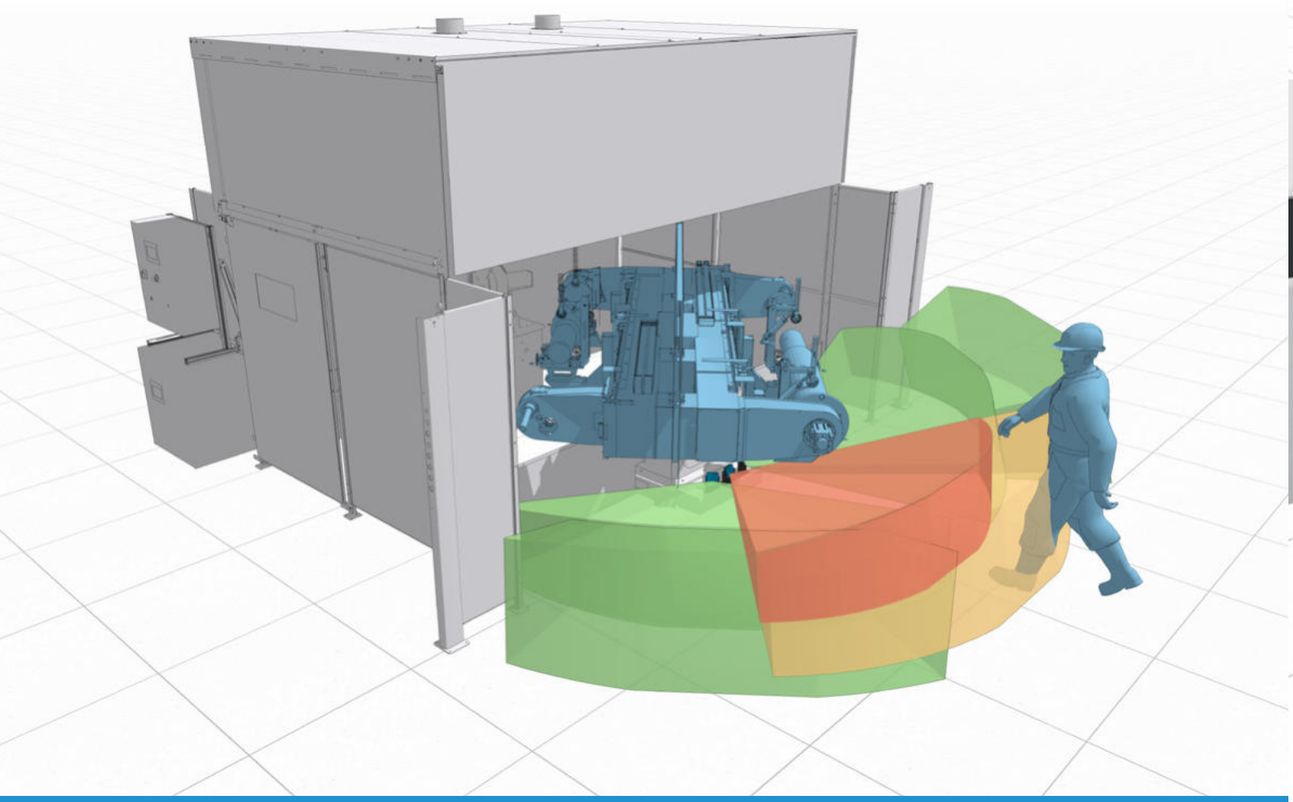

Zugangsschutz

Dynamische Sicherheit für die mobile Portalbearbeitung

Inxpect definiert die Sicherheit für die mobile Portalbearbeitung neu. Dank der volumetrischen Abdeckung sichern Inxpect 3D-Radare sowohl den Boden als auch die Arbeitsfläche ab und gewährleisten so stets maximale Sicherheit für die Bediener.

Hauptmerkmale:

- Robust gegen (Bau)Schutt: keine Fehlalarme mehr
- Nativ 3D: volumetrische Abdeckung (sowohl für Boden- als auch für Arbeitsflächenbereiche)
- Verhinderung von unbeabsichtigten Wiederanläufen während sich der Bediener
- noch im Gefahrenbereich befindet
- Beseitigung menschlicher Fehler

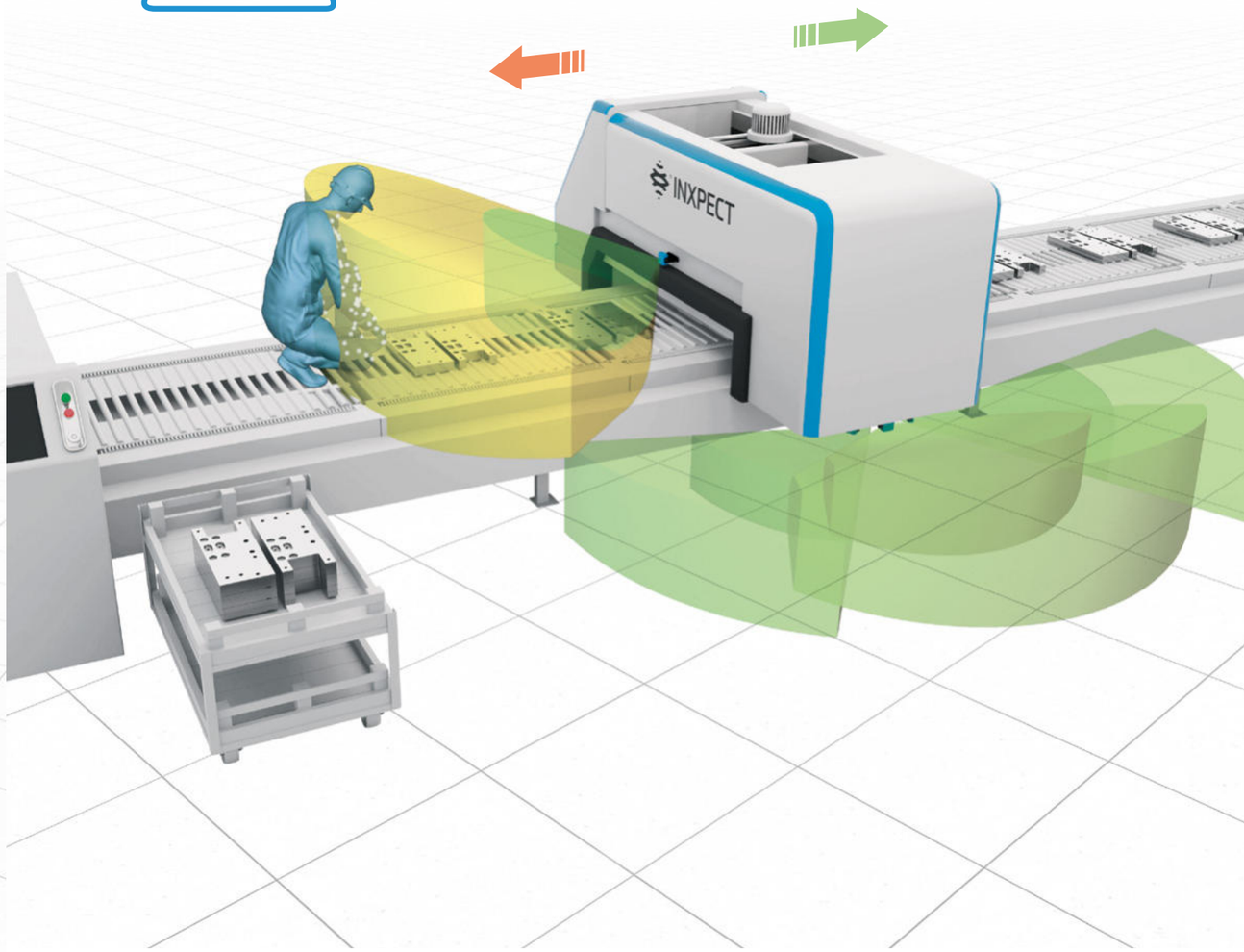

Inxpect product catalogue v3.7 - Copyright © 2026 Inxpect S.p.A. - All rights reserved. - inxpect.com - safety@inxpect.com - Designed and manufactured in Italy by Inxpect.
"Inxpect" and its logo are registered trademarks of Inxpect S.p.A. - Technical specifications subject to change without notice. - All pictures shown are for illustration purposes only.

Inxpect product catalogue v3.7 - Copyright © 2026 Inxpect S.p.A. - All rights reserved. - inxpect.com - safety@inxpect.com - Designed and manufactured in Italy by Inxpect.
"Inxpect" and its logo are registered trademarks of Inxpect S.p.A. - Technical specifications subject to change without notice. - All pictures shown are for illustration purposes only.

Zugangsschutz

Dynamische Sicherheit für Roboterzellen

Inxpect definiert die Sicherheit für Roboterzellen neu. Dank der dynamischen Konfigurationen überwachen die 3D-Radarsensoren von Inxpect den Zugang zum Gefahrenbereich und garantieren ein Höchstmaß an Sicherheit für die Bediener, ohne dabei den Betriebszyklus zu unterbrechen.

Hauptmerkmale:
- Dynamische Konfigurationen
- 3D-Radar: volumetrischer Schutz
- Verbesserung der Interaktion zwischen Mensch und Maschine
- Erhöhung der Produktivität

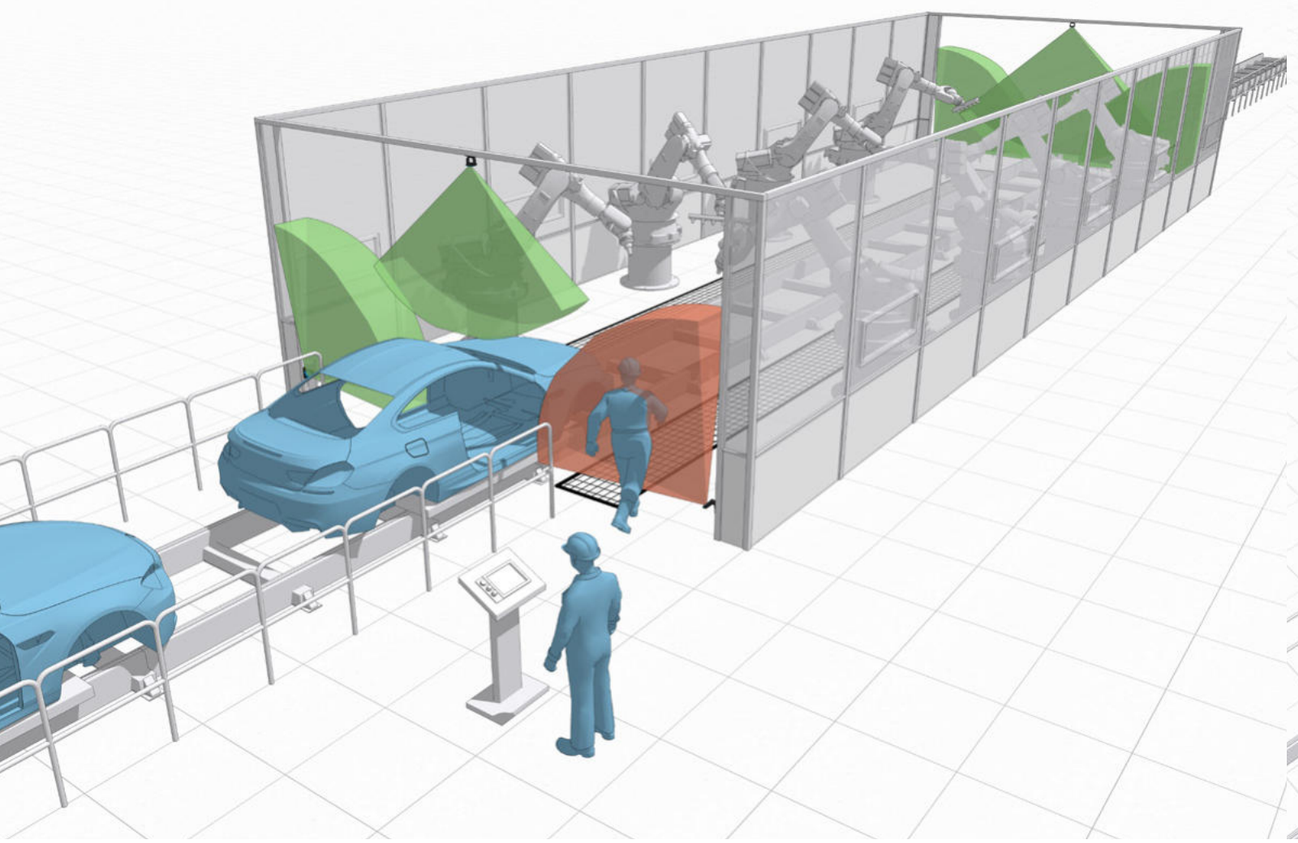

Inxpect product catalogue v3.7 - Copyright © 2026 Inxpect S.p.A. - All rights reserved. - inxpect.com - safety@inxpect.com - Designed and manufactured in Italy by Inxpect.
"Inxpect" and its logo are registered trademarks of Inxpect S.p.A. - Technical specifications subject to change without notice. - All pictures shown are for illustration purposes only.

Wiederanlaufsperre

Höhere Sicherheit in automatisierten Roboterzellen

Inxpect beseitigt menschliche Fehler bei Roboterzellen. Dank proprietärer Algorithmen verhindern Inxpect 3D-Radare unbeabsichtigte Neustarts und reduzieren Restrisiken, was die Effizienz und Produktivität erhöht.

Hauptmerkmale:
- Nativ 3D: volumetrische Abdeckung
- Anpassungsfähig an wechselnde Szenarien
- Verhinderung ungewollter Neustarts
- Verbesserte Mensch/Maschinen Interaktion
- Beseitigung menschlicher Fehler
- Erhöhung der Produktivität

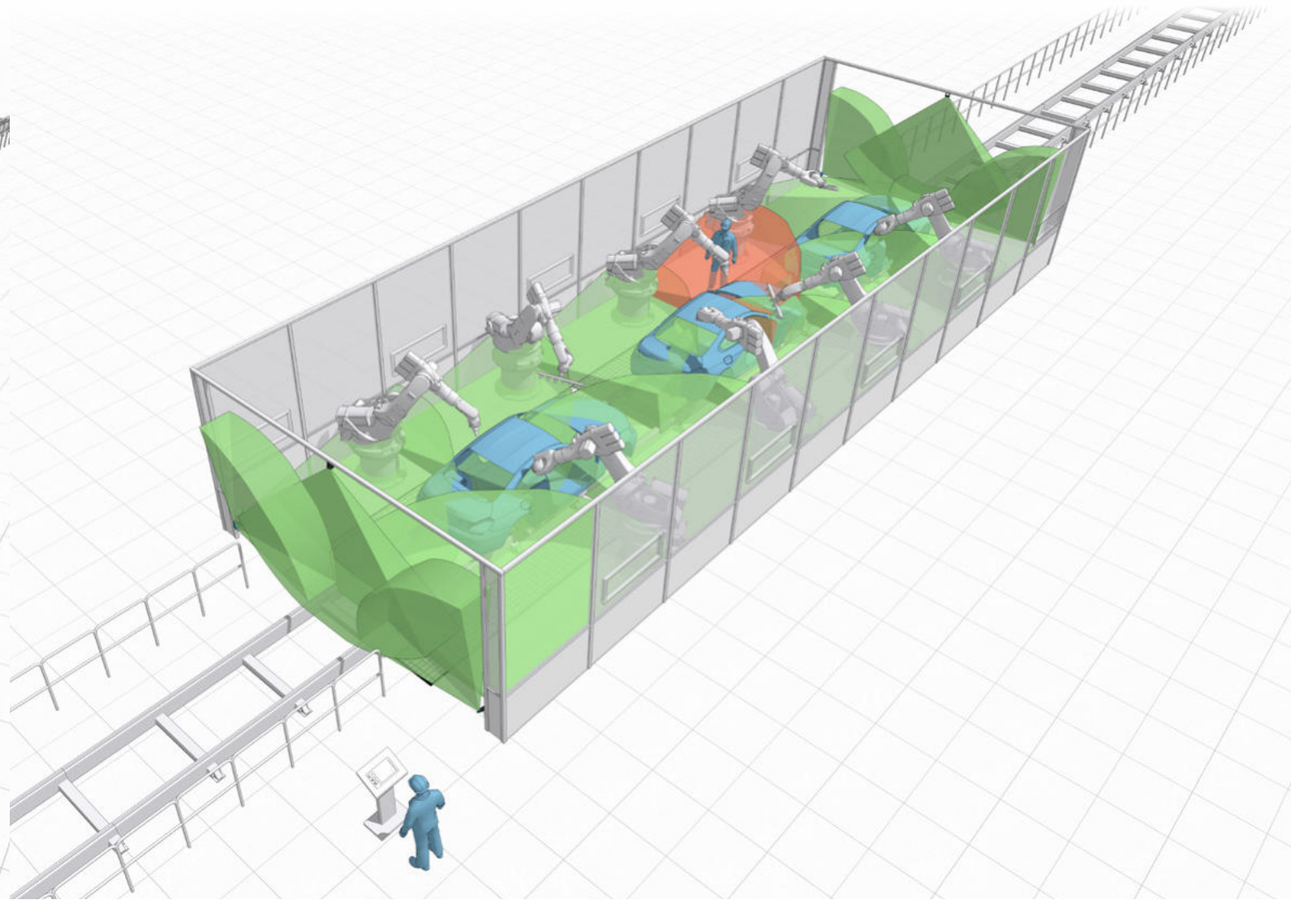

Inxpect product catalogue v3.7 - Copyright © 2026 Inxpect S.p.A. - All rights reserved. - inxpect.com - safety@inxpect.com - Designed and manufactured in Italy by Inxpect.
"Inxpect" and its logo are registered trademarks of Inxpect S.p.A. - Technical specifications subject to change without notice. - All pictures shown are for illustration purposes only.

Wiederanlaufsperre

Höhere Sicherheit in Roboterzellen

Inxpect verfeinert den Stand der Technik der Roboterzelle und allgemein die Welt der industriellen Sicherheit. Inxpect 3D-Radare sorgen für maximale Sicherheit in Gefahrenbereichen, indem sie einen unbeabsichtigten Neustart verhindern, während sich der Bediener noch im Gefahrenbereich befindet.

Hauptmerkmale:
- Nativ 3D: volumetrische Abdeckung
- Anpassungsfähig an wechselnde Szenarien
- Verhinderung ungewollter Neustarts
- Vereinfachung der Zugangsverfahren
- Beseitigung menschlicher Fehler
- Erhöhung der Produktivität

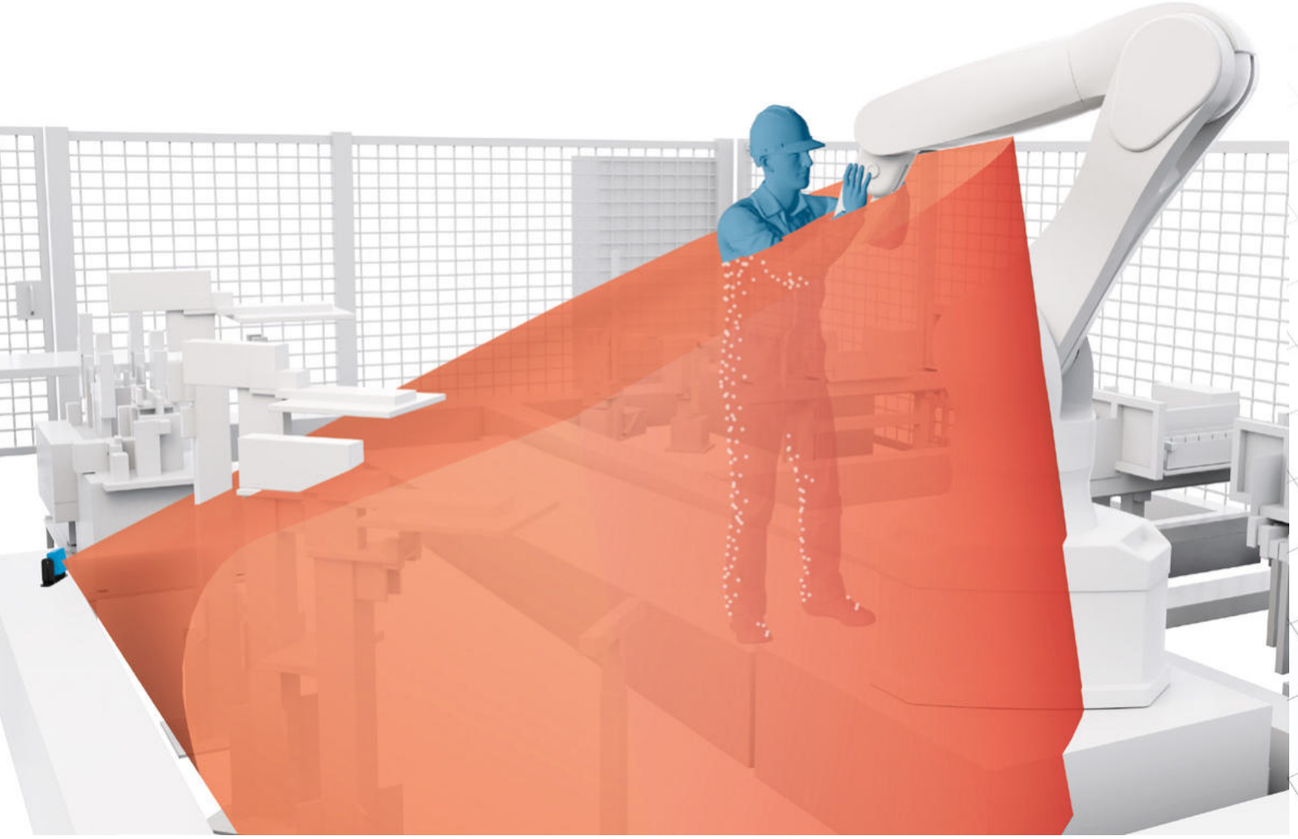

Inxpect product catalogue v3.7 - Copyright © 2026 Inxpect S.p.A. - All rights reserved. - inxpect.com - safety@inxpect.com - Designed and manufactured in Italy by Inxpect.
"Inxpect" and its logo are registered trademarks of Inxpect S.p.A. - Technical specifications subject to change without notice. - All pictures shown are for illustration purposes only.

Wiederanlaufsperre

Höhere Sicherheit in Roboterzellen

Inxpect definiert den Stand der Technik von automatischen Wickel- und Umreifungsstationen neu. Inxpect 3D-Radare vereinfachen die Interaktion zwischen Mensch und Maschine, verhindern unbeabsichtigte Neustarts und reduzieren Restrisiken, wodurch Effizienz und Produktivität gesteigert werden.

Hauptmerkmale:
- Nativ 3D: volumetrische Abdeckung
- Anpassungsfähig an wechselnde Szenarien
- Verhinderung ungewollter Neustarts
- Vereinfachung der Zugangsverfahren
- Verbesserung der Interaktion zwischen Mensch und Maschine
- Beseitigung menschlicher Fehler
- Erhöhung der Produktivität

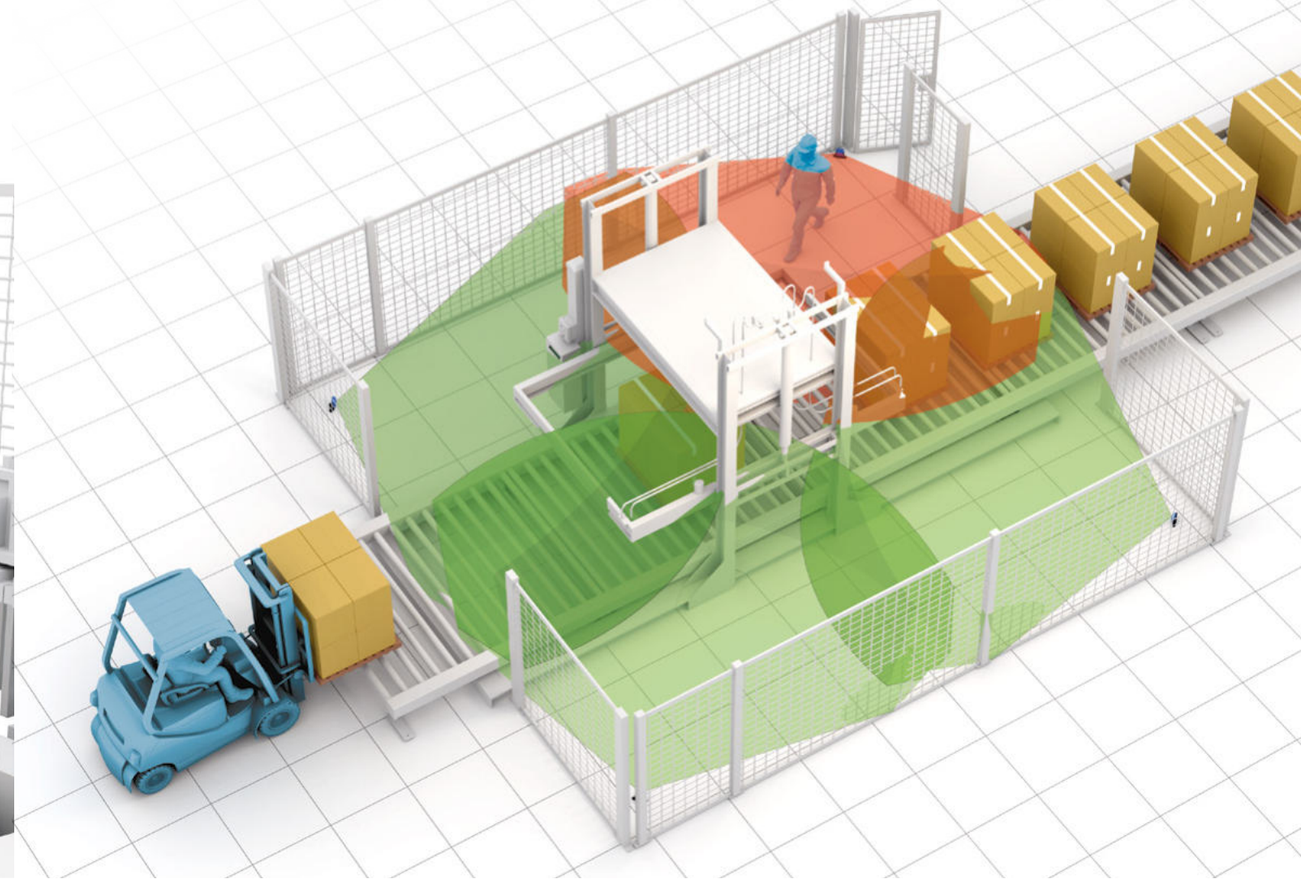

Inxpect product catalogue v3.7 - Copyright © 2026 Inxpect S.p.A. - All rights reserved. - inxpect.com - safety@inxpect.com - Designed and manufactured in Italy by Inxpect.
"Inxpect" and its logo are registered trademarks of Inxpect S.p.A. - Technical specifications subject to change without notice. - All pictures shown are for illustration purposes only.

Wiederanlaufsperre

Höhere Sicherheit bei automatischen Palettieranwendungen

Inxpect überwacht sicher den Zugang zum Be-/Entladebereich. Diese Lösung kombiniert optische Schranken und Radarsensoren, die den Stand der Technik neu definieren und das Restrisiko reduzieren.
Inxpect 3D-Radare gewährleisten die Sicherheit der Anwendung: Sie erkennen, ob sich ein Bediener im Bereich befindet und stoppen die Maschine, bis der Bereich frei ist.

Hauptmerkmale:
- Natives 3D: volumetrische Erfassung (sowohl für den Boden als auch für die Arbeitsfläche)
- Verhindert unbeabsichtigte Wiederanläufe
- Hochgradig dynamischer Schutz
- Verringern des Restrisikos
- Verbessern Sie die Produktivität

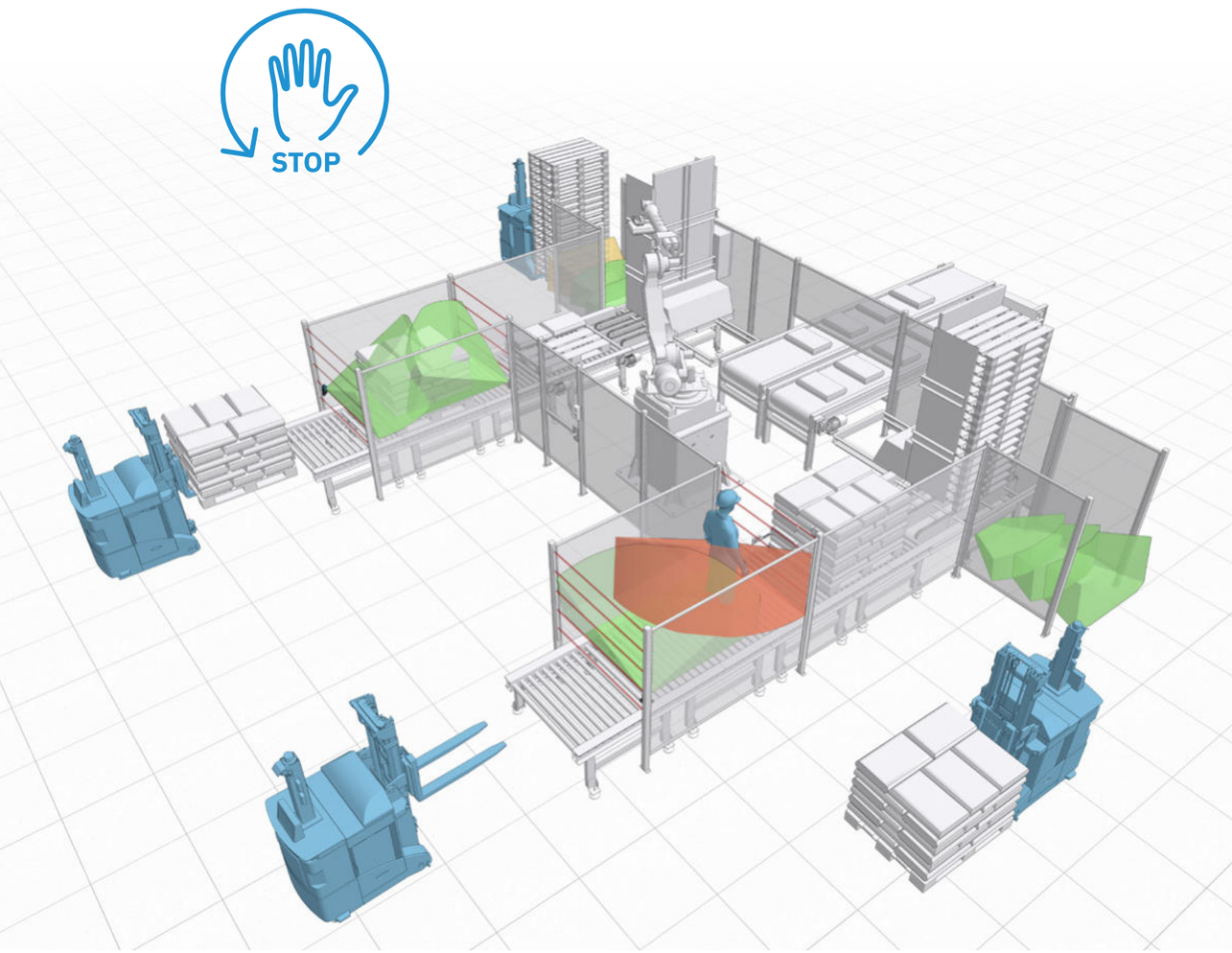

Inxpect product catalogue v3.7 - Copyright © 2026 Inxpect S.p.A. - All rights reserved. - inxpect.com - safety@inxpect.com - Designed and manufactured in Italy by Inxpect.
"Inxpect" and its logo are registered trademarks of Inxpect S.p.A. - Technical specifications subject to change without notice. - All pictures shown are for illustration purposes only.

Wiederanlaufsperre

Höhere Sicherheit bei automatischer Be-/Entladung von CNC-Anwendungen

Inxpect definiert den Stand der Technik für das automatische Be- und Entladen von CNCAnwendungen neu. Inxpect 3D-Radare vereinfachen die Interaktion zwischen Mensch und Maschine, verhindern unbeabsichtigte Wiederanläufe und reduzieren Restrisiken, wodurch Effizienz und Produktivität gesteigert werden.

Hauptmerkmale:
- Natives 3D: volumetrische Erfassung
- Verhindert unbeabsichtigten Neustart
- Vereinfachung der Zugriffsverfahren
- Verbesserung der Interaktion zwischen Mensch und Maschine
- Beseitigung menschlicher Fehler
- Verbesserung der Produktivität

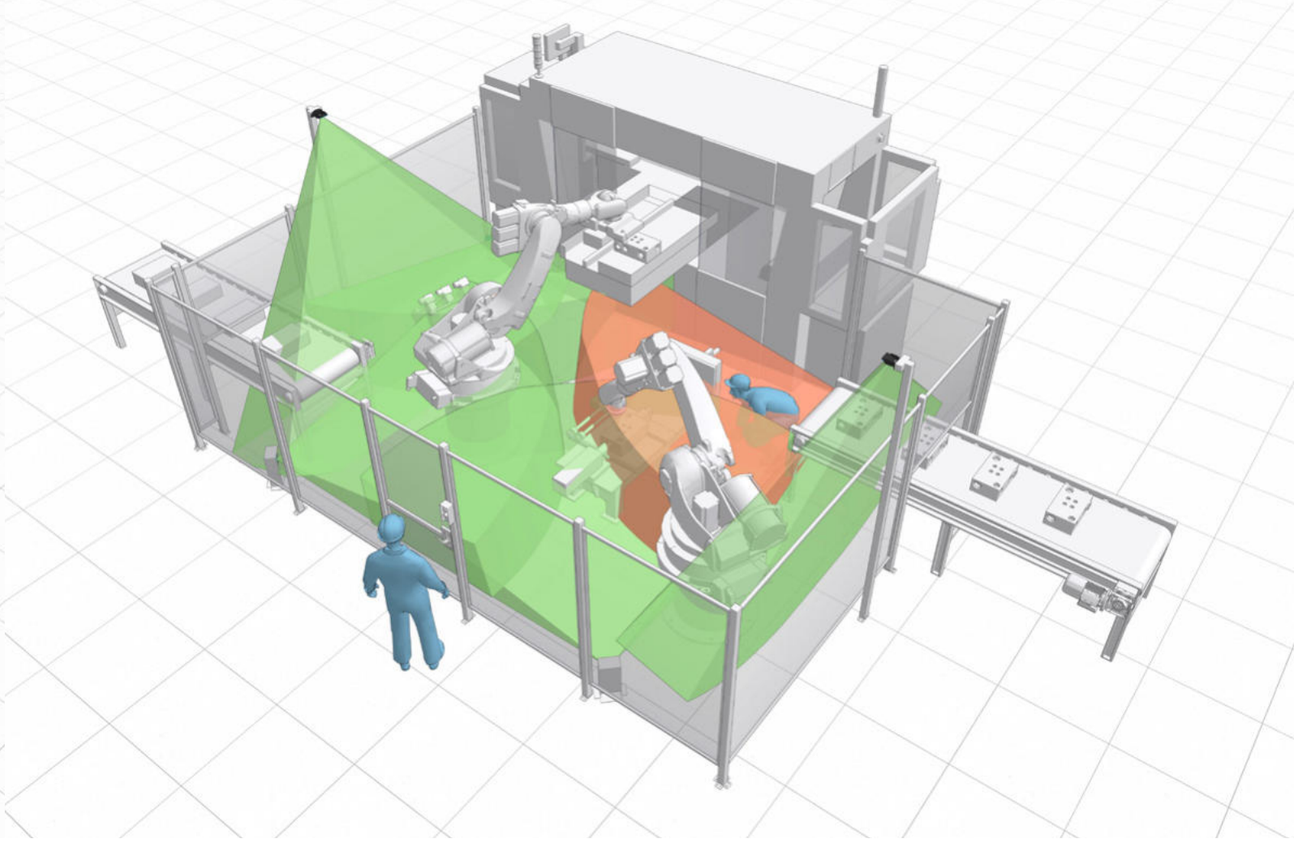

Inxpect product catalogue v3.7 - Copyright © 2026 Inxpect S.p.A. - All rights reserved. - inxpect.com - safety@inxpect.com - Designed and manufactured in Italy by Inxpect.
"Inxpect" and its logo are registered trademarks of Inxpect S.p.A. - Technical specifications subject to change without notice. - All pictures shown are for illustration purposes only.

Wiederanlaufsperre

Mehr Sicherheit im Bereich bei Bohrungen Untertage

Das Inxpect-Sicherheitsradarsystem bietet eine zuverlässige Lösung zur Personenerkennung in schwierigen Umgebungen. Staubgeschützte Radarsensoren, die strategisch auf beiden Seiten der Maschine angebracht sind, überwachen einen Bereich von bis zu 9 Metern um die Maschine herum.

Wird eine Person erkannt, löst das System sofort einen Alarm aus, stoppt den Bohrvorgang und verringert so das Unfallrisiko.

Hauptmerkmale:

- Native 3D-Darstellung: volumetrische Erfassung
- Anpassung an wechselnde Szenarien
- Vereinfachung der Zugangsverfahren
- Verbesserung der Mensch-Maschine-Interaktion
- Vermeidung menschlicher Fehler
- Steigerung der Produktivität

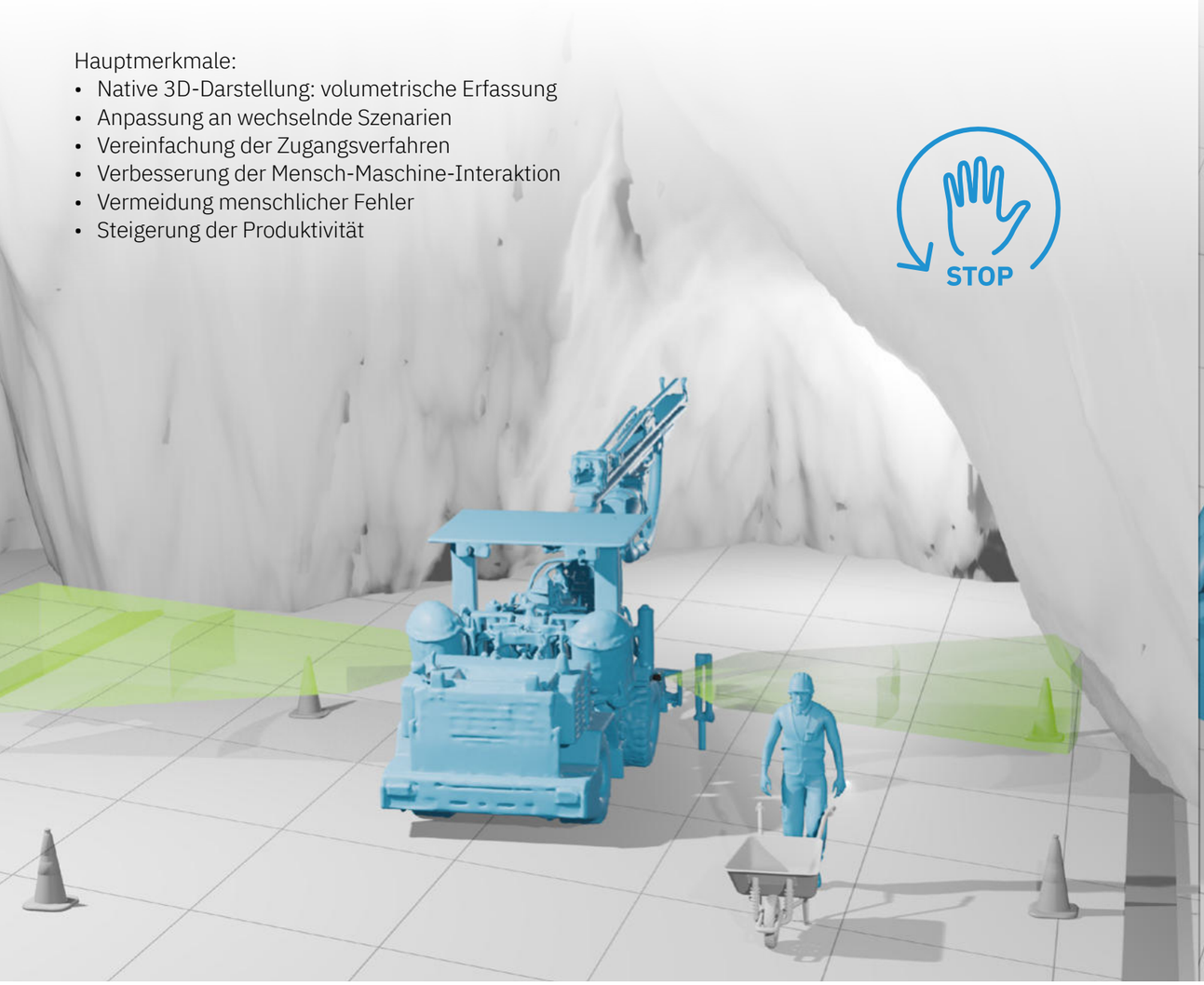

Restart prevention

Mehr Sicherheit im Bereich der Oberflächenbohrungen

Unser Radar-Sicherheitssystem ist die ideale Lösung für Bohrmaschinen, die unter rauen Umgebungsbedingungen eingesetzt werden, und zeichnet sich durch eine außergewöhnliche Robustheit gegenüber Staub und Wasser aus.

Dank des Radars ist kein Frontschutzbügel erforderlich, was die Benutzerfreundlichkeit und die Betriebseffizienz verbessert, ohne die Sicherheit zu beeinträchtigen. Dies ermöglicht einen leichteren Zugang und einen optimierten Arbeitsablauf und gewährleistet so maximale Produktivität unter schwierigen Bedingungen.

Hauptmerkmale:

- Native 3D-Darstellung: volumetrische Erfassung
- Anpassung an wechselnde Szenarien
- Vereinfachung der Zugangsverfahren
- Verbesserung der Mensch-Maschine-Interaktion
- Vermeidung menschlicher Fehler
- Steigerung der Produktivität

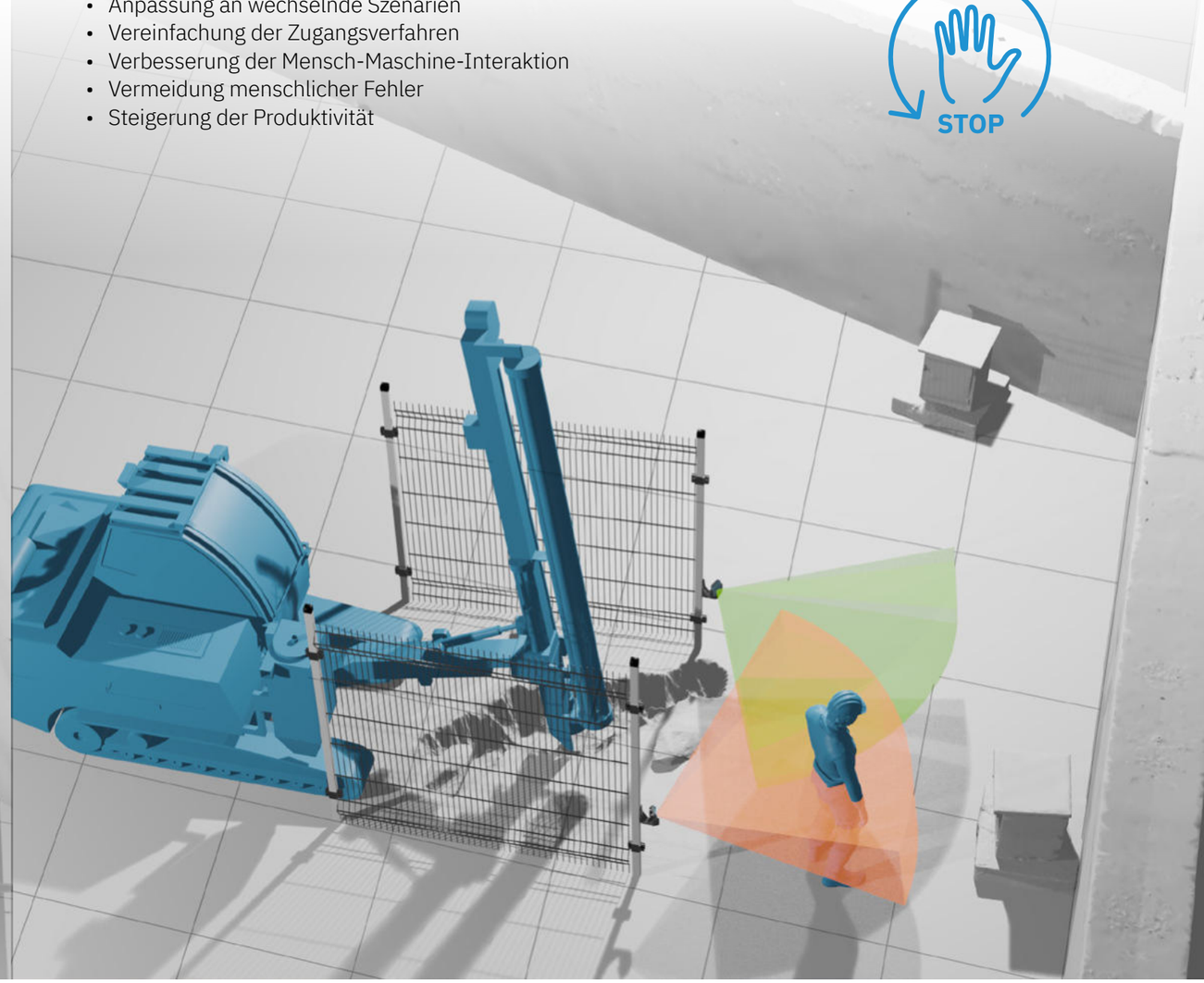

Inxpect product catalogue v3.7 - Copyright © 2026 Inxpect S.p.A. - All rights reserved. - inxpect.com - safety@inxpect.com - Designed and manufactured in Italy by Inxpect.
"Inxpect" and its logo are registered trademarks of Inxpect S.p.A. - Technical specifications subject to change without notice. - All pictures shown are for illustration purposes only.

Inxpect product catalogue v3.7 - Copyright © 2026 Inxpect S.p.A. - All rights reserved. - inxpect.com - safety@inxpect.com - Designed and manufactured in Italy by Inxpect.
"Inxpect" and its logo are registered trademarks of Inxpect S.p.A. - Technical specifications subject to change without notice. - All pictures shown are for illustration purposes only.

Intelligente Kollisionsvermeidung

Anwendung im Innenbereich: Fahrerloses Transportsystem

Inxpect bringt dynamische Sicherheit in FTS (Fahrerlose Transportsysteme). Inxpect 3D-Radare sind ideale Antikollisionssensoren: Sie sind robust gegen Staub, Schutt, Rauch, Regen und Lichtreflexionen. Sie sind effektiv bei der Erkennung von Schwebelasten, bieten eine volumetrische Abdeckung und passen perfekt für Innen- und Außenanwendungen.

Hauptmerkmale:

- Nativ 3D: volumetrische Abdeckung
- Effektiv bei der Erkennung von schwebenden Lasten
- Robust gegen Rauch, Staub, Schutt, Regen, Nebel, Schnee und Lichtreflexe
- Geeignet für Innen- und Außenanwendungen

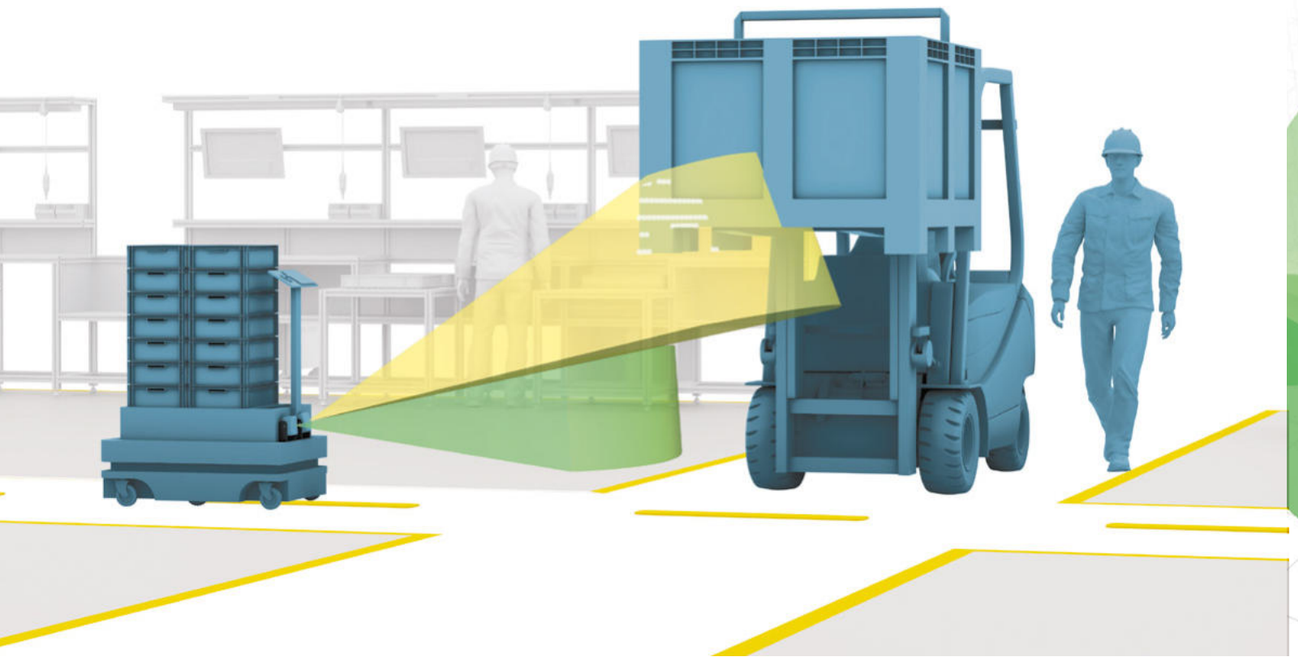

Inxpect product catalogue v3.7 - Copyright © 2026 Inxpect S.p.A. - All rights reserved. - inxpect.com - safety@inxpect.com - Designed and manufactured in Italy by Inxpect.
“Inxpect” and its logo are registered trademarks of Inxpect S.p.A. - Technical specifications subject to change without notice. - All pictures shown are for illustration purposes only.

Intelligente Kollisionsvermeidung

Anwendung im Innenbereich: Pick and Place

Inxpect bringt dynamische Sicherheit in Pick-and-Place-Anwendungen. Inxpect 3D-Radare vereinfachen die Interaktion zwischen Mensch und Maschine, bieten hochdynamischen Schutz und ermöglichen eine einfache Programmierung. Der Inxpect 3D-Radar ist anpassungsfähig an wechselnde Szenarien und steigert die Effizienz und Produktivität.

Hauptmerkmale:

- Nativ 3D: volumetrische Abdeckung
- Anpassungsfähig an wechselnde Szenarien
- Hochdynamischer Schutz
- Einfache Programmierung

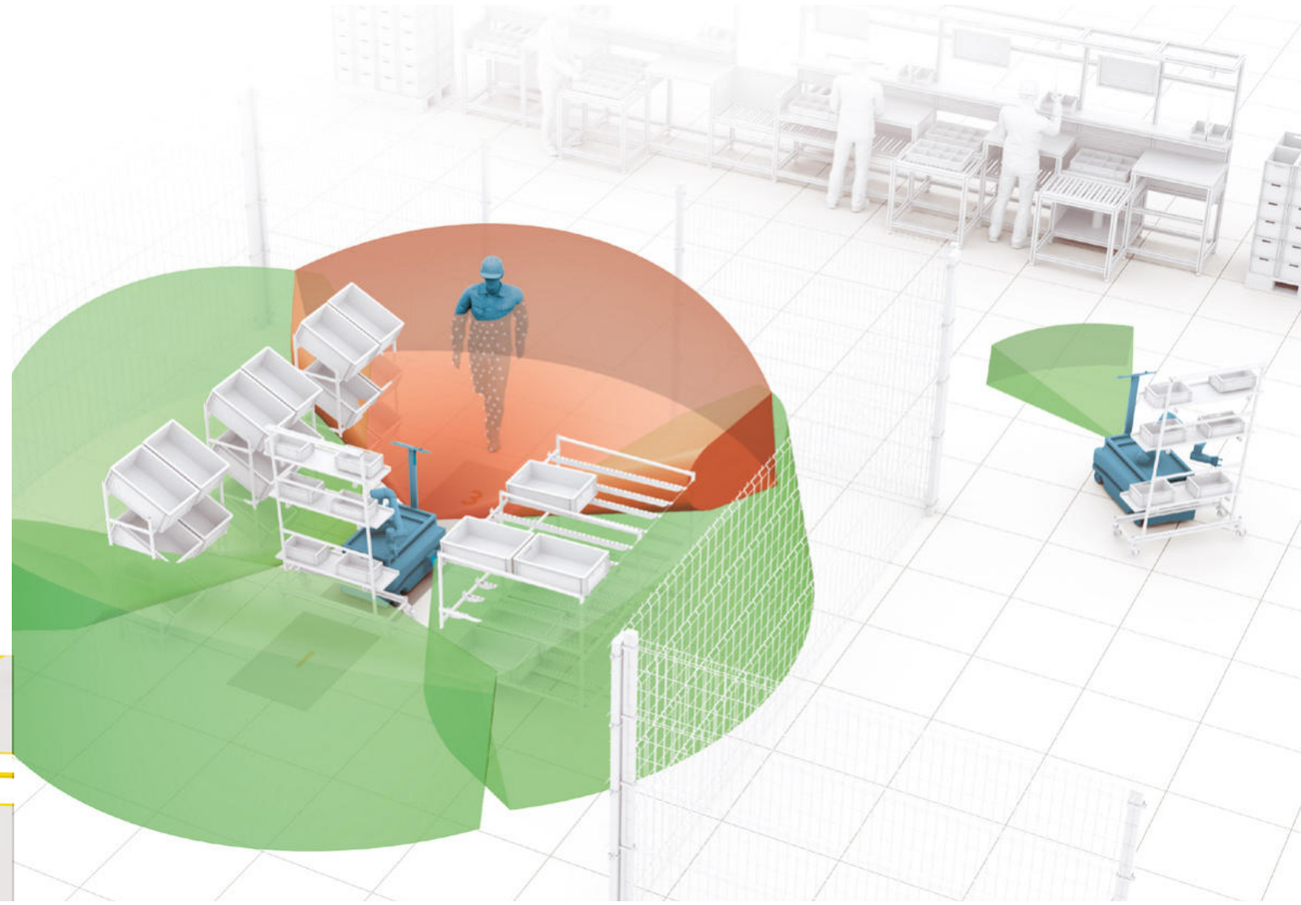

Inxpect product catalogue v3.7 - Copyright © 2026 Inxpect S.p.A. - All rights reserved. - inxpect.com - safety@inxpect.com - Designed and manufactured in Italy by Inxpect.
“Inxpect” and its logo are registered trademarks of Inxpect S.p.A. - Technical specifications subject to change without notice. - All pictures shown are for illustration purposes only.

Intelligente Kollisionsvermeidung

Außenanwendung: Baustelle

Inxpect sorgt für maximale Sicherheit, selbst bei rauen Umweltbedingungen. Staub, Nebel, Regen und Späne, die durch Produktionsprozesse entstehen, verursachen keine Fehlalarme. Die volumetrische Abdeckung der Inxpect 3D-Radare verhindert Kollisionen mit schwebenden Lasten oder schwebenden Elementen.

Hauptmerkmale:

- Robust gegen Rauch, Staub, Schutt, Regen, Nebel, Schnee und Lichtreflexe
- Reduzierung von Fehlalarmen
- 3D-Radar: volumetrischer Schutz
- Betriebstemperatur zwischen -30°C und +60°C

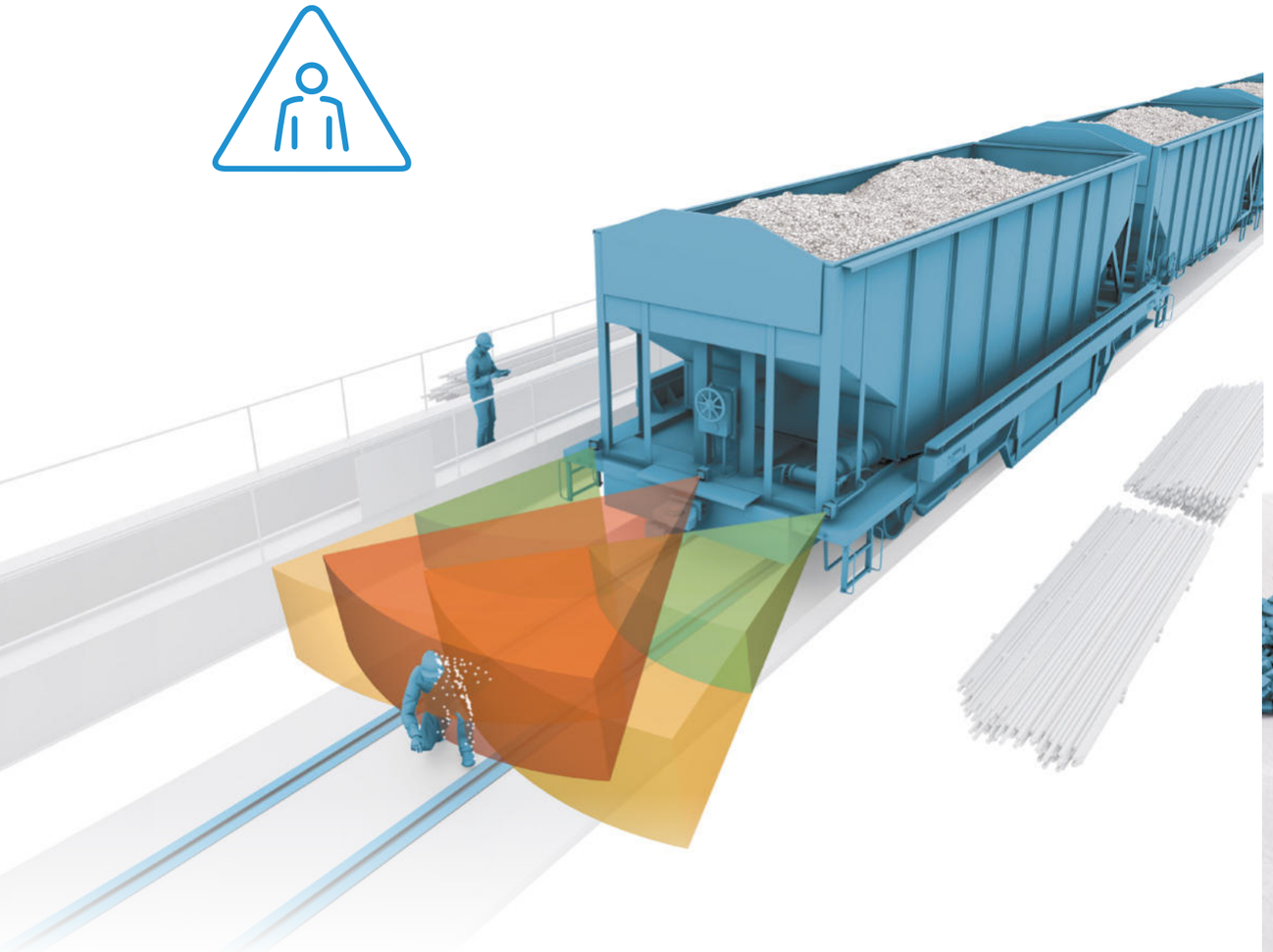

Inxpect product catalogue v3.7 - Copyright © 2026 Inxpect S.p.A. - All rights reserved. - inxpect.com - safety@inxpect.com - Designed and manufactured in Italy by Inxpect.
"Inxpect" and its logo are registered trademarks of Inxpect S.p.A. - Technical specifications subject to change without notice. - All pictures shown are for illustration purposes only.

Intelligente Kollisionsvermeidung

Außenanwendung: Baustelle

Inxpect sorgt für maximale Sicherheit, selbst bei rauen Umweltbedingungen. Inxpect 3D-Radare sind ein hervorragendes Hilfsmittel zur Überwachung der Bewegungsbereiche von Arbeitsmaschinen, da sie eine vollständige Analyse des Bereichs, auch auf mehreren Ebenen, ermöglichen.

Hauptmerkmale:

- Robust gegen Rauch, Staub, Schutt, Regen, Nebel, Schnee und Lichtreflexe
- Reduzierung von Fehlalarmen
- Geeignet für Innen- und Außenanwendungen
- 3D-Radar: volumetrischer Schutz
- Betriebstemperatur zwischen -30°C und +60°C

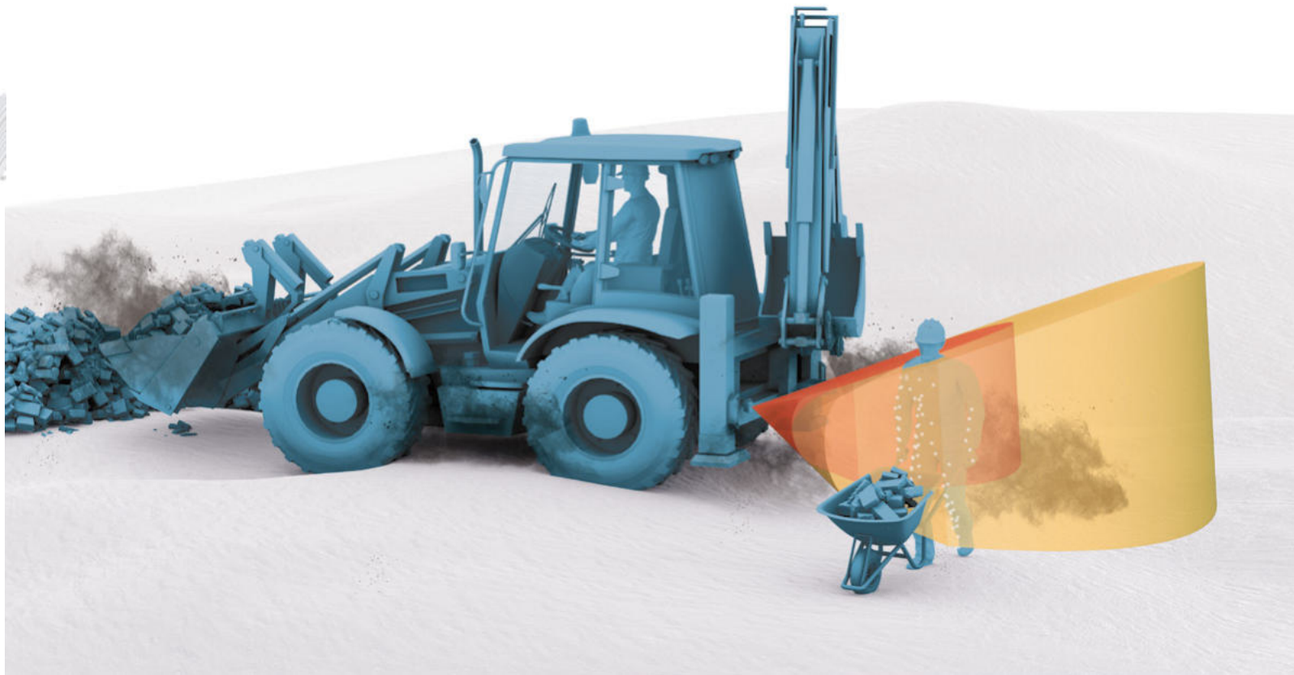

Inxpect product catalogue v3.7 - Copyright © 2026 Inxpect S.p.A. - All rights reserved. - inxpect.com - safety@inxpect.com - Designed and manufactured in Italy by Inxpect.
"Inxpect" and its logo are registered trademarks of Inxpect S.p.A. - Technical specifications subject to change without notice. - All pictures shown are for illustration purposes only.

INXPECT
Sense the world in 3D

Inxpect S.p.A.
Via Serpente, 91
25131 Brescia (IT)
T +39 0305785105
safety@inxpect.com
www.inxpect.com

Inxpect Deutschland GmbH
Im Gewerbepark 27
91093 Heßdorf (DE)
T +49 91357366926
hello@inxpect.de
www.inxpect.de

Inxpect Electronics Co., Ltd.
Room 707, 6th Floor, Building 1,
No.8 Dongdaqiao Road,
Chaoyang District, Beijing (CN)
hello-china@inxpect.com
www.inxpect-tj.com

Inxpect North America Corp.
10375 N. Baldev Court, Suite B
Milwaukee, Wisconsin 53092 (US)
T +1 4148587644
hello@inxpect.us
www.inxpect.us