STAKA Schakelkasten

Dubbelwandige 19 inch RVS Schakelkasten

RRN-Serie

Ideaal voor het behuizen van kostbare apparatuur en toepassingen waarbij klimaatcontrole essentieel is.

- ☑ Standaard dubbelwandig: RVS buiten- en binnenwand
- ☑ Hoge beschermingsgraad: IP55
- ☑ 19 inch profielen voor en achter
- ☑ Deuren voor en achter
- ☑ Actieve ventilatie of airco
- ☑ Uitvoerbaar met WK2 sluiting

Basis modellen:

» RRNH1
» RRNH2
» RRNE1
» RRNE2

Dubbelwandige 19” RVS Schakelkasten

RRN-Serie

- Standaard dubbelwandig
- RVS binnen- en buitenwand
- 4 basisafmetingen
- Deuren voor en achter
- Verstelbare 19” profielen voor en achter
- Standaard ventilatieroosters met wisselbaar filter
- Schuin aflopende kap
- Actieve ventilatie of airco

Standaarduitvoering

- Standaard dubbelwandig met RVS binnen- en buitenwand,
- 4 verschillende basisafmetingen leverbaar: 1 of 2 19”-racks, 20 of 25 HE,
- 19” profielen in diepte verstelbaar,
- binnenliggende deur(en),
- binnenliggende RVS scharnieren,
- hijsogen,
- 60-80 µm polyester poedercoating, standaard in kleur RAL 7035,
- voorzien van deuruitzetter(s),
- aardingspunten op deur(en) en romp,
- ventilatieroosters onderin incl. wisselbaar filter,
- bodemplaat met wartelplaten,
- plint.

Materiaal

Binnen-/buitenzijde: roestvast staal 2 mm.

Sluiting

Zamac zwenkhevel met driepuntsluiting en halve euro profielcilinder.

Inbouw

Kast standaard voorzien van 19” profielen.

Bescherming

Standaard IP55.

Optioneel

- Uitvoerbaar met WK2 sluiting.
- Montageplaat.
- Gesloten achterzijde.

FLEXIBEL INRICHTEN

De RRN Serie is voorzien van 19" profielen aan zowel de voor- als de achterzijde van de kast. Deze profielen zijn in diepte verstelbaar. Door middel van de rails in de kast, kunnen de profielen gemakkelijk verplaatst en op diverse posities vastgezet worden, waardoor de kast dus een uitermate flexibele basis biedt voor de gewenste inrichting. Optioneel kan tegen de 19 inch profielen een montageplaat geplaatst worden, voor bijvoorbeeld het monteren van een verdeler.

DEUREN VOOR EN ACHTER

De kast is standaard voorzien van deuren aan zowel de voorkant als achterzijde waardoor de montage van apparatuur vereenvoudigd wordt en de apparatuur altijd goed te bereiken is. De schuin aflopende *Staka-kap* zorgt er daarnaast ook nog eens voor dat al aan de buitenzijde gemakkelijk 'afgelezen' kan worden welke apparatuur zich aan welke kant bevindt.

WISSELBAAR FILTER

De kast wordt aan de onderzijde standaard voorzien van kunststof roosters met uitwisselbaar stoffilter.

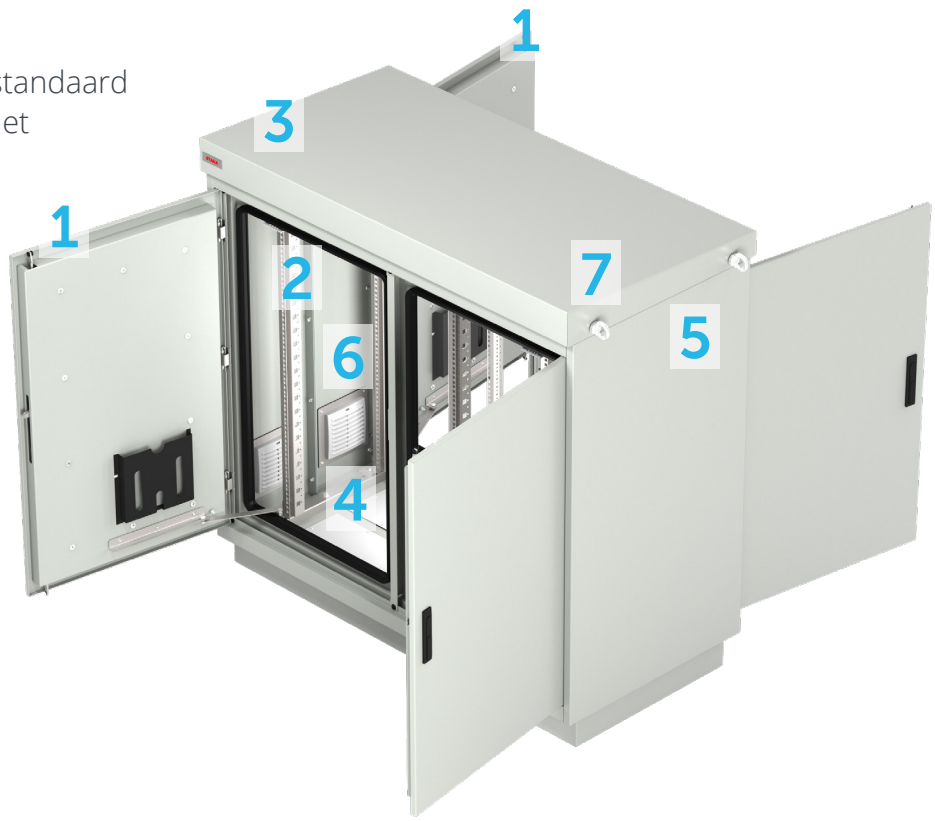

1. Deuren voor en achter
2. Verstelbare 19" profielen
3. Actieve ventilatie
4. Wartelplaten
5. Schuin aflopende kap
6. Wisselbare filters
7. Hijsogen

IP55

BESCHERMING

De IP-waarde wordt aangeduid met twee cijfers. Het eerste cijfer geeft de beschermingsgraad tegen aanraken en indringen van voorwerpen weer, het tweede de beschermingsgraad tegen vocht.

Stofbestendigheid

- IP-5X = Stofbestendig

Vochtbestendigheid

Hoe goed een schakelkast bestand is tegen vocht (regen) wordt uitgedrukt in het tweede cijfer:

- IP-X5 = Sproeidicht, bestand tegen beperkte hoeveelheid water.

Schakelkasten

- IP55 = schakelkasten is stofbestending & sproeidicht.

Stel uw ideale 19” schakelkast samen

BEHUIZING

RRNH1

1.200 x 700 x 600 mm
1 x 19”

RRNH2

1.200 x 1400 x 600 mm
2 x 19”

RRNE1

1.600 x 700 x 600 mm
1 x 19”

RRNE2

1.600 x 1400 x 600 mm
2 x 19”

FUNDERING

Optioneel kunnen de kasten voorzien worden van een fundering:

- FUNRR1 750 x 700 x 600 mm (H x B x D)
- FUNRR2 750 x 1400 x 600 mm (H x B x D)

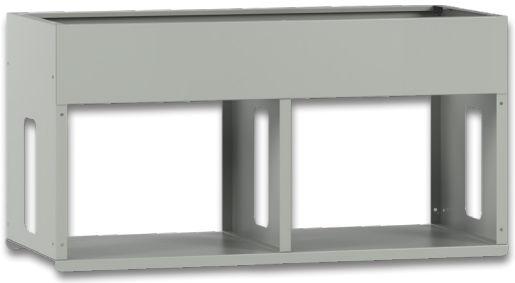

KLEUREN & COATINGS

KLEUR

De RRN serie is standaard voorzien van een polyester poedercoating in de kleur RAL 7035. Andere RAL kleuren op aanvraag.

ANTI-GRAFFITI

De kast wordt gecoat met een extra laag blanke lak die ervoor zorgt dat eventuele graffiti gemakkelijk te verwijderen is.

ANTI-WILDPLAK

Anti-Wildplak Coating heeft een boomschorsstructuur waardoor affiches niet blijven plakken, zo wordt wildplakken ontmoedigd.

NITOCOAT

Met Nitocoat wordt de kast voorzien van zowel anti-wildplak als anti-graffiti coating voor een optimale bescherming.

KLIMAATBEHEERSING

ACTIEVE VENTILATIE

De RRN Serie is standaard voorzien van actieve ventilatie.
Deze actieve ventilatie wordt gerealiseerd door een combinatie van ventilatie in het dak (afhankelijk van het model wordt de kast voorzien van één of twee ventilatoren en inclusief blauwe thermostaat) en verwisselbare ventilatieroosters onder in de kast.

AIRCO

Wanneer er apparatuur in de kast wordt geplaatst die warmte genereert, kan een (te) hoge binnentemperatuur ontstaan. Om dit te voorkomen kan de kast worden uitgevoerd met een airco (zijkant buitenzijde kast).

VOEDING

De buitenkast kan gecomplementeerd worden met een verdeler (los meegeleverd).

COMPACT

Voedingsunit Compact:
- 3 x 230V 16A

STANDAARD

Voedingsunit Standaard:
- 3 x 230V 16A,
- 1 x 400V 16A,
- 1 x 400V 32A

ZWAAR

Voedingsunit Zwaar:
- 1 x 400V 63A

OVERIGE OPTIES & ACCESSOIRES

Artikelnummer	
» ACC0006	Thermostaat verwarming (rood)
» ACC0148 + ACC0146 + ACC0203	Verlichting: LED lamp + deurschakelaar en bekabeling
» MON0423 + ACC0203	Verlichting: LED lamp + sensor
» ACC0003	Verwarming: CR027 550W met geïntegreerde thermostaat
» ACC0004	Verwarming: CS028 150W Clip fixing
» ACC0011	Mechanische hygrostaat MFR012

Specificaties

Model		RRNH1	RRNH1_AIRCO	RRNH2	RRNH2_AIRCO
Afmetingen					
» Binnenkast (H x B x D)	MM	± 1200 x 700 x 600		± 1200 x 1400 x 600	
» Buitenkast (H x B x D)	MM	± 1310 x 744 x 692		± 1310 x 1444 x 692	
» Airco (H x B x D)	MM	-	± 725 x 400 x 243	-	± 725 x 400 x 243
» Bevestigingsgaten t.b.v. fundering	MM	660 x 400		1360 x 400	
» Boutgaten Ø	MM	16		16	
» Gewicht	KG	± 200	± 219	± 327	± 337
Constructie					
» Materiaal binnenkast		Roestvast staal 2 mm			
» Materiaal buitenkast		Roestvast staal 2 mm			
» Oppervlaktebehandeling	µM	60-80 polyester poedercoating			
» Kleur		Standaard RAL 7035, andere kleuren op aanvraag			
» Hijsogen		Standaard op kap			
» Aardingspunten		Standaard op deur(en) en romp			
Sluiting					
» Hevel		Zamac zwenkhevel met driepuntsluiting			
» Cilinder		Halve euro profielcilinder			
» Deuruitzetter(s)		Standaard			
» Binnenliggende deur(en)		Standaard			
» Binnenliggende scharnieren		Standaard, RVS			
Prestaties					
» Beschermingsgraad		Standaard IP55			
» Klimaatbeheersing		Standaard met uitblazende ventilator (1x)	Airco	Standaard met uitblazende ventilator (2x)	Airco
» Actieve koeling	M^3/H	270 (per ventilator)		270 (per ventilator)	
» Vermogen Airco	W		1160		1160
Inbouw					
» 19 inch profielen (los meegeleverd)		2 sets	2 sets	4 sets	4 sets
» Schakelcompartiment				links - rechts	
» Montageruimte	HE	20		20	
» Dagmaat (H x B)	MM	978 x 572		978 x 568	

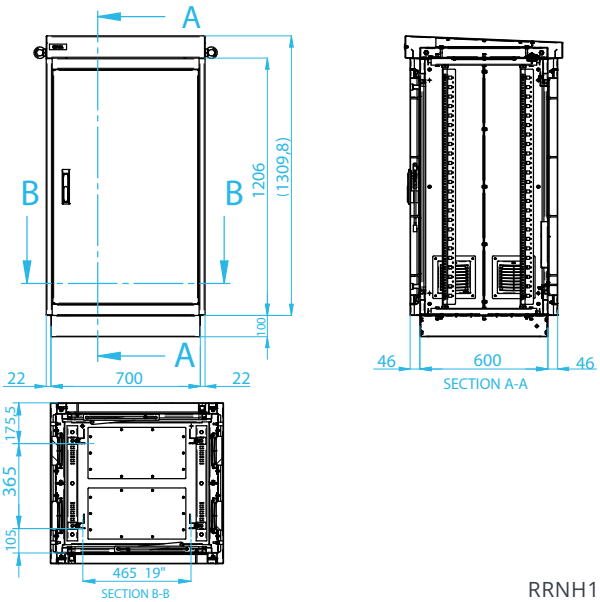

RRNH1

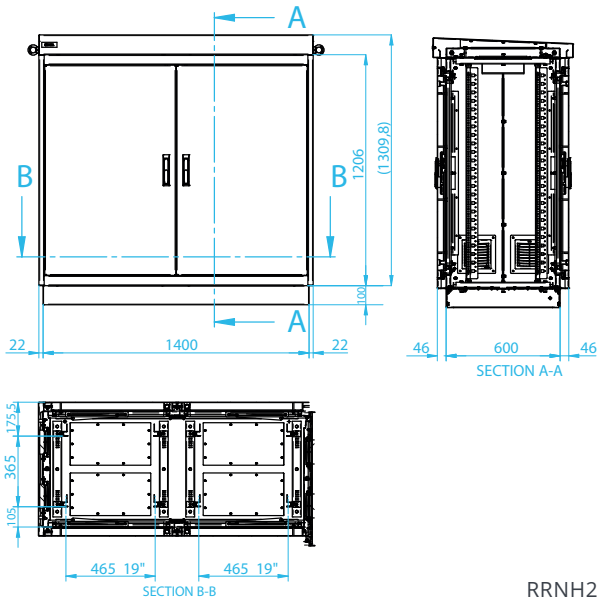

RRNH2

Model		RRNE1	RRNE1_AIRCO	RRNE2	RRNE2_AIRCO
Afmetingen					
» Binnenkast (H x B x D)	MM	± 1600 x 700 x 600		± 1600 x 1400 x 600	
» Buitenkast (H x B x D)	MM	± 1710 x 744 x 692		± 1710 x 1444 x 692	
» Airco (H x B x D)	MM	-	± 725 x 400 x 243	-	± 725 x 400 x 243
» Bevestigingsgaten t.b.v. fundering	MM	660 x 400		1360 x 400	
» Boutgaten Ø	MM	16		16	
» Gewicht	KG	± 242	± 261	± 393	± 403
Constructie					
» Materiaal binnenkast		Roestvast staal 2 mm			
» Materiaal buitenkast		Roestvast staal 2 mm			
» Oppervlaktebehandeling	µM	60-80 polyester poedercoating			
» Kleur		Standaard RAL 7035, andere kleuren op aanvraag			
» Hijsogen		Standaard op kap			
» Aardingspunten		Standaard op deur(en) en romp			
Sluiting					
» Hevel		Zamac zwenkhevel met driepuntsluiting			
» Cilinder		Halve euro profielcilinder			
» Deuruitzetter(s)		Standaard			
» Binnenliggende deur(en)		Standaard			
» Binnenliggende scharnieren		Standaard, RVS			
Prestaties					
» Beschermingsgraad		Standaard IP55			
» Klimaatbeheersing		Standaard met uitblazende ventilator (1x)	Airco	Standaard met uitblazende ventilator (2x)	Airco
» Actieve koeling	M^3/H	270 (per ventilator)		270 (per ventilator)	
» Vermogen Airco	W		1160		1160
Inbouw					
» 19 inch profielen (los meegeleverd)		2 sets	2 sets	4 sets	4 sets
» Schakelcompartiment				links - rechts	
» Montageruimte	HE	25		25	
» Dagmaat (H x B)	MM	1.378 x 572		1.378 x 586	

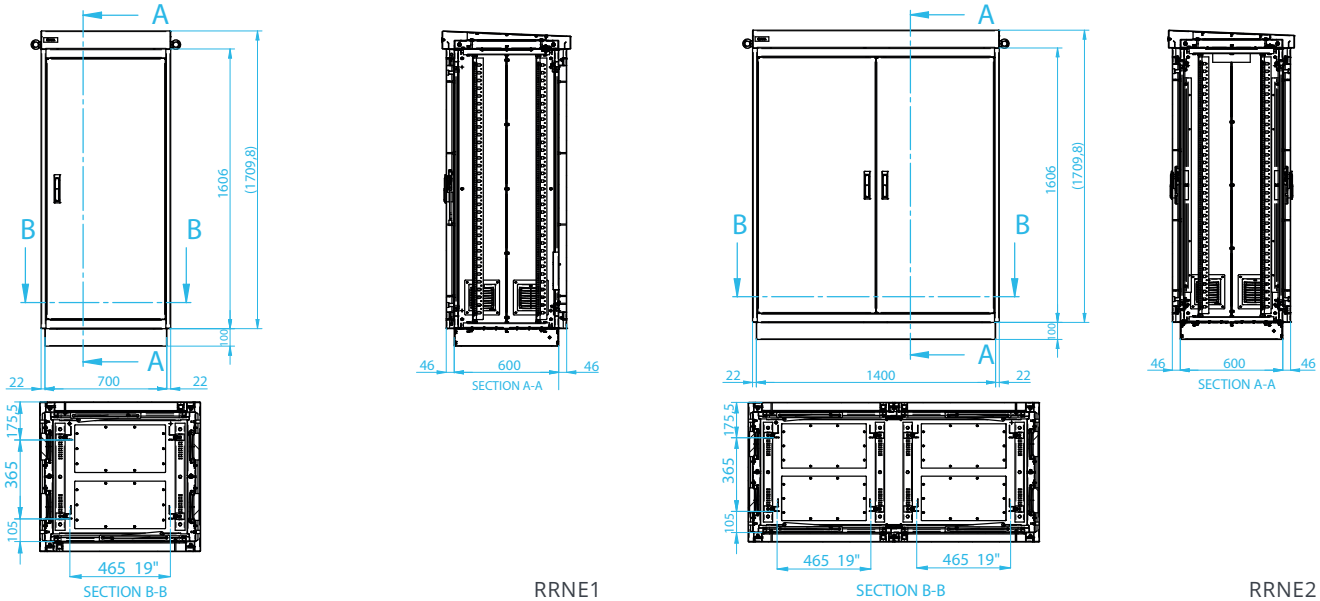

RRNE1

RRNE2

OVER STAKA

Ambitieus, onderscheidend en bovenal klantgericht vertaalt Staka sinds 1958 de wensen van haar opdrachtgevers naar hoogwaardige schakelkasten. Met kwaliteit en betrouwbaarheid hoog in het vaandel heeft Staka door de jaren heen een trouwe klantenkring opgebouwd. Onze klanten zijn actief in de meest uiteenlopende branches. Door kennis en inzicht voortdurend verder uit te bouwen, kunnen we vernieuwende en praktische oplossingen bieden die volledig voldoen aan veranderende behoeften.

Bij Staka geloven we in de kracht van innoveren en we focussen constant op het verbeteren van elk aspect van ons product. We hebben hoogstaande productiefaciliteiten waardoor we constant een hoge kwaliteit kunnen leveren tegen concurrerende prijzen. Bij Staka werken professionals met passie voor hun werk. Het team bestaat uit een sterke mix van jong en oud waardoor jarenlange ervaring samensmelt met nieuwe inzichten.

Wilt u erachter komen hoe wij u kunnen ondersteunen in het behalen van uw doelen?
Kosten besparen, kwaliteit verhogen, fouten verminderen of levertijden verkorten? Neem dan contact met ons op.

Staka Metallics bv
Tel.: +31 (0) 162-46 89 50
www.staka-schakelkasten.nl